MANKSAN
AMORTISOR

End Fittings
Bağlantı Parçaları

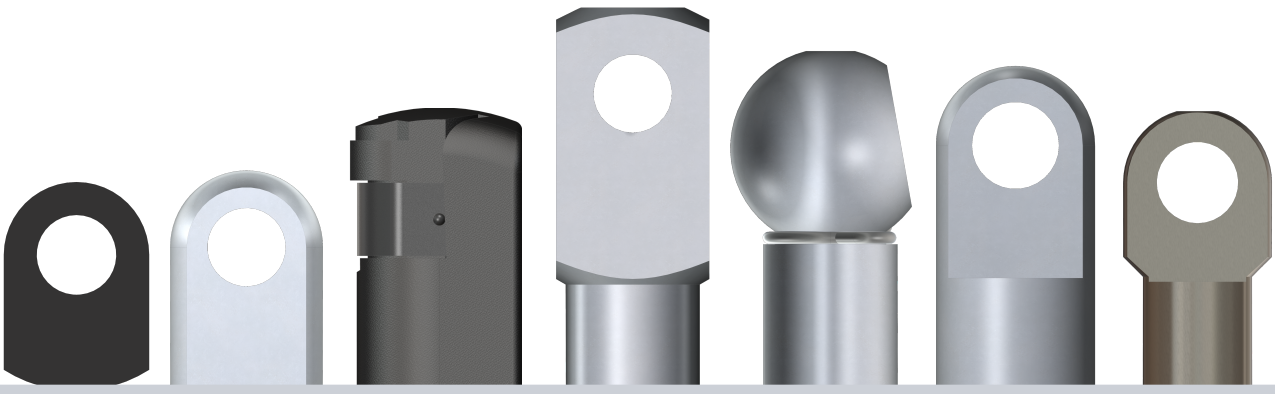

MANKSAN AMORTİSÖR A.Ş L50 TİPİ BAŞLIK GRUBU

AL50

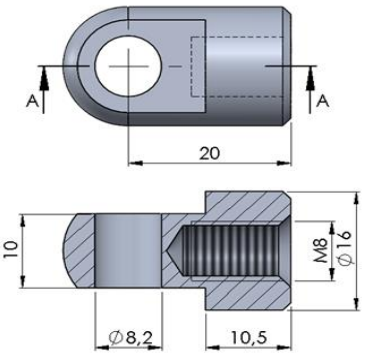

Materyal / Ürün Ağırlığı	2011 Kalite Alüminyum	10 gr.
Ürün Kodu / Ürün Açılımı	AL50	L50 GRUBU E:20 T:10 G:16 Ø8.2 M8

L51

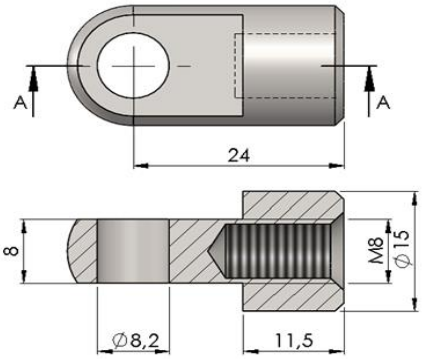

Materyal / Ürün Ağırlığı	11SMnPb30	25,37 gr.
Ürün Kodu / Ürün Açılımı	L51	L50 GRUBU E:24 T:8 G:15 Ø8.2 M8

L52

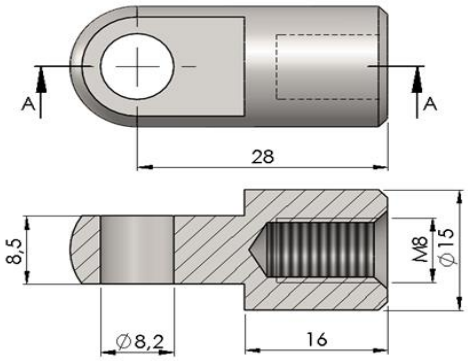

Materyal / Ürün Ağırlığı	11SMnPb30	30,86 gr.
Ürün Kodu / Ürün Açılımı	L52	L50 GRUBU E:28 T:8.5 G:15 Ø8.2 M8

L53

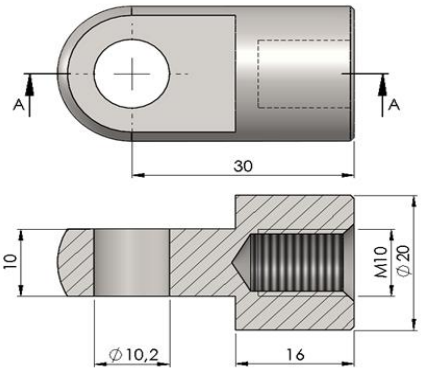

Materyal / Ürün Ağırlığı	11SMnPb30	58,34 gr.
Ürün Kodu / Ürün Açılımı	L53	L50 GRUBU E:30 T:10 G:20 Ø10.2 M10

L54

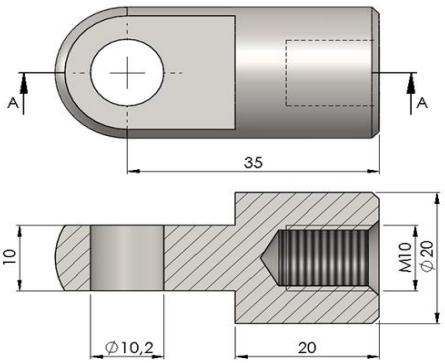

Materyal / Ürün Ağırlığı	11SMnPb30	69,46 gr.
Ürün Kodu / Ürün Açılımı	L54	L50 GRUBU E:35 T:10 G:20 Ø10.2 M10

L55

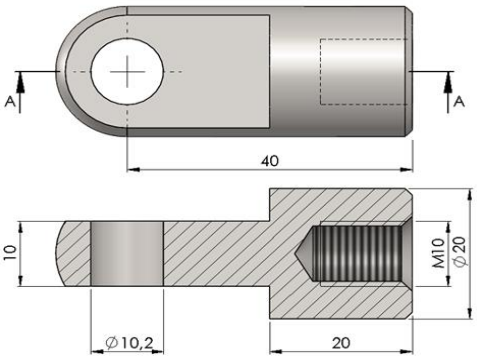

Materyal / Ürün Ağırlığı	11SMnPb30	76,92 gr.
Ürün Kodu / Ürün Açılımı	L55	L50 GRUBU E:40 T:10 G:20 Ø10.2 M10

L56			***L57***		
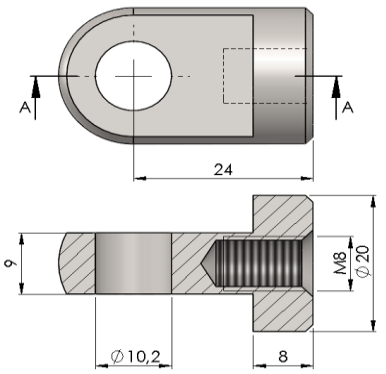			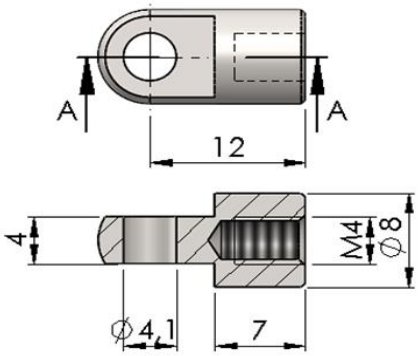		
Materyal / Ürün Ağırlığı	11SMnPb30	41,73 gr.	**Materyal / Ürün Ağırlığı**	11SMnPb30	3,78 gr.
Ürün Kodu / Ürün Açılımı	L56	L50 GRUBU E:24 T:9 G:20 Ø10.2 M8	**Ürün Kodu / Ürün Açılımı**	L57	L50 GRUBU E:12 T:4 G:8 Ø4.1 M4
L58			***L59***		
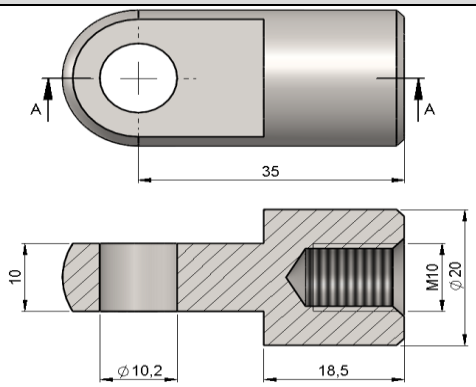			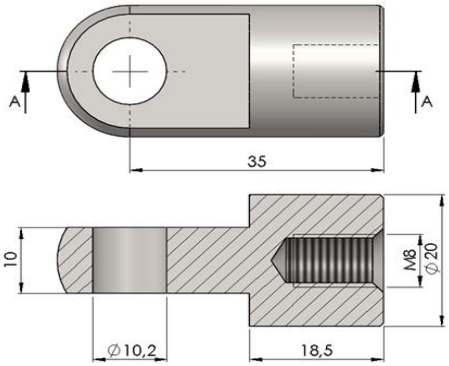		
Materyal / Ürün Ağırlığı	11SMnPb30	68,21 gr.	**Materyal / Ürün Ağırlığı**	11SMnPb30	70,75 gr.
Ürün Kodu / Ürün Açılımı	L58	L50 GRUBU E:35 T:10 G:20 Ø10.2 M10	**Ürün Kodu / Ürün Açılımı**	L59	L50 GRUBU E:35 T:10 G:20 Ø10.2 M8
L60			***L61***		
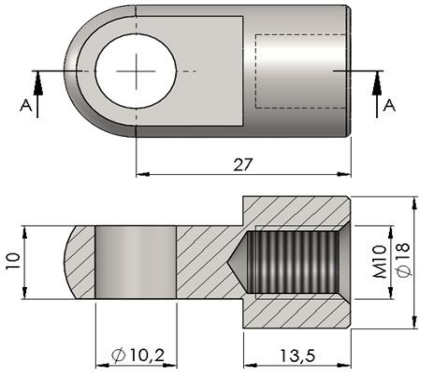			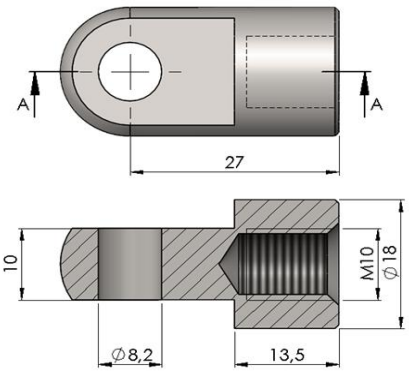		
Materyal / Ürün Ağırlığı	11SMnPb30	41,09 gr.	**Materyal / Ürün Ağırlığı**	11SMnPb30	43,34 gr.
Ürün Kodu / Ürün Açılımı	L60	L50 GRUBU E:27 T:10 G:18 Ø10.2 M10	**Ürün Kodu / Ürün Açılımı**	L61	L50 GRUBU E:27 T:10 G:18 Ø8.2 M10

L62			***L63***		
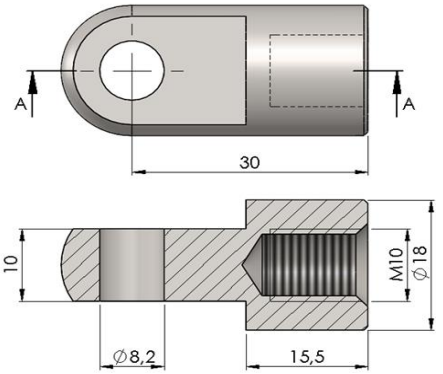			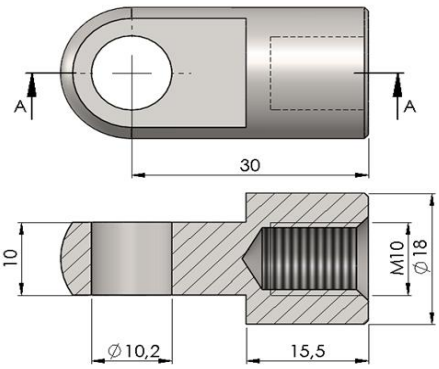		
Materyal / Ürün Ağırlığı	11SMnPb30	48,42 gr.	**Materyal / Ürün Ağırlığı**	11SMnPb30	46,17 gr.
Ürün Kodu / Ürün Açılımı	L62	L50 BAŞLIK E:30 T:10 G:18 Ø8.2 M10	**Ürün Kodu / Ürün Açılımı**	L63	L50 GRUBU E:30 T:10 G:18 Ø10.2 M10
L64			***L65***		
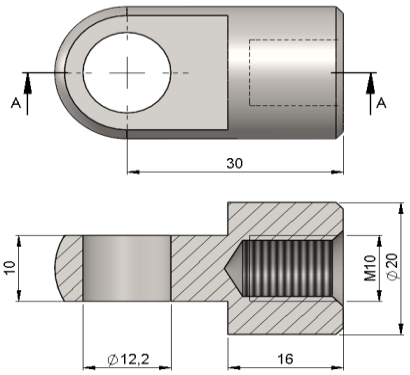			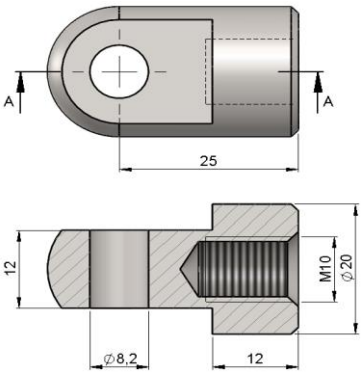		
Materyal / Ürün Ağırlığı	11SMnPb30	54,94 gr.	**Materyal / Ürün Ağırlığı**	11SMnPb30	53,13 gr.
Ürün Kodu / Ürün Açılımı	L64	L50 GRUBU E:30 T:10 G:20 Ø12.2 M10	**Ürün Kodu / Ürün Açılımı**	L65	L50 GRUBU E:25 T:12 G:20 Ø8.2 M10
L66			***L67***		
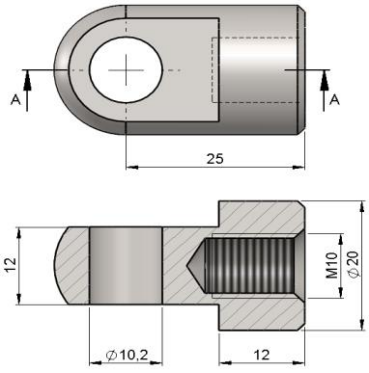			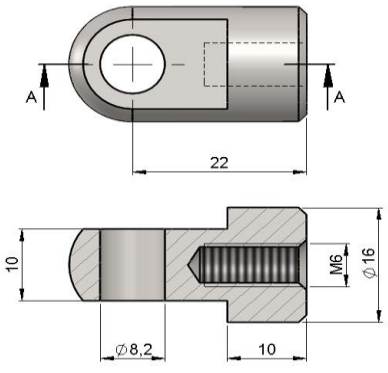		
Materyal / Ürün Ağırlığı	11SMnPb30	50,43 gr.	**Materyal / Ürün Ağırlığı**	11SMnPb30	30,50 gr.
Ürün Kodu / Ürün Açılımı	L66	L50 GRUBU E:25 T:12 G:20 Ø10.2 M10	**Ürün Kodu / Ürün Açılımı**	L67	L50 GRUBU E:22 T:10 G:16 Ø8.2 M6

MANKSAN AMORTİSÖR A.Ş L TİPİ BAŞLIK GRUBU

AL07

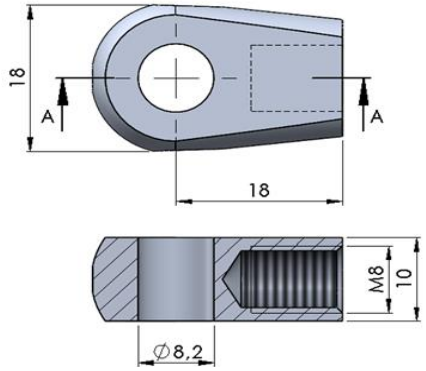

Materyal / Ürün Ağırlığı	2011 Kalite Alüminyum	7,51 gr.
Ürün Kodu / Ürün Açılımı	AL07	E:18 T:10 Ø8.2 G:18 M8 AL Başlık

AL08

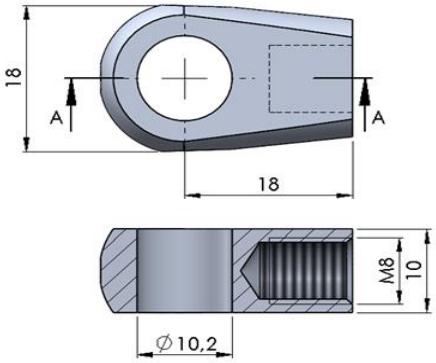

Materyal / Ürün Ağırlığı	2011 Kalite Alüminyum	6,82 gr.
Ürün Kodu / Ürün Açılımı	AL08	E:18 T:10 Ø10.2 G:18 M8 AL Başlık

AL09

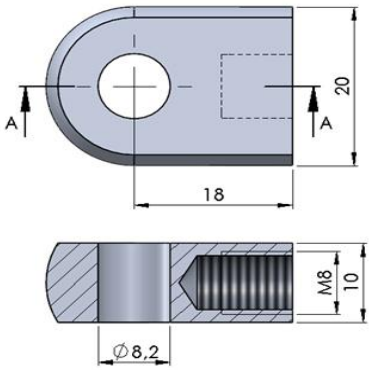

Materyal / Ürün Ağırlığı	2011 Kalite Alüminyum	10,54 gr.
Ürün Kodu / Ürün Açılımı	AL09	E:18 T:10 Ø8.2 G:20 M8 AL Başlık

AL10

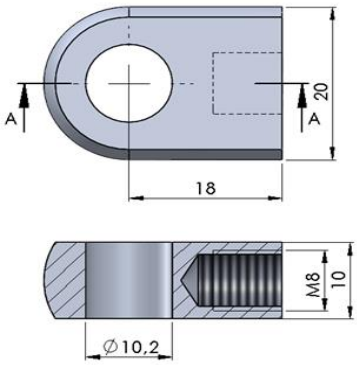

Materyal / Ürün Ağırlığı	2011 Kalite Alüminyum	9,57 gr.
Ürün Kodu / Ürün Açılımı	AL10	E:18 T:10 Ø10.2 G:20 M8 AL Başlık

AL11

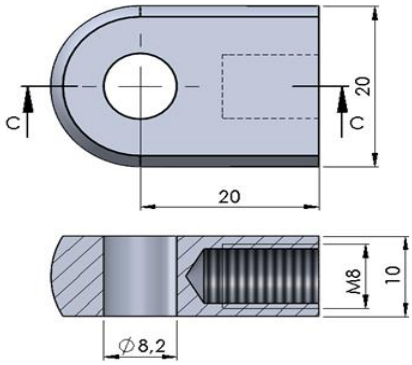

Materyal / Ürün Ağırlığı	2011 Kalite Alüminyum	11,39 gr.
Ürün Kodu / Ürün Açılımı	AL11	E:20 T:10 Ø8.2 G:20 M8 AL Başlık

AL12

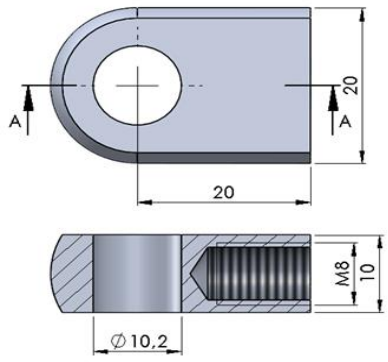

Materyal / Ürün Ağırlığı	2011 Kalite Alüminyum	10,71 gr.
Ürün Kodu / Ürün Açılımı	AL12	E:20 T:10 Ø10.2 G:20 M8 AL Başlık

AL13			***SL01***		
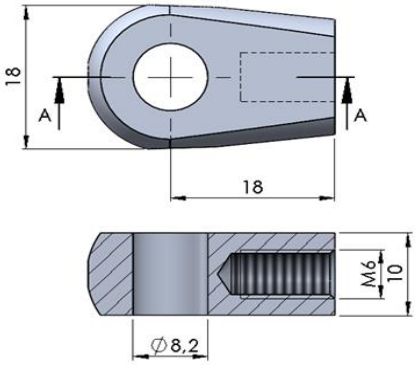			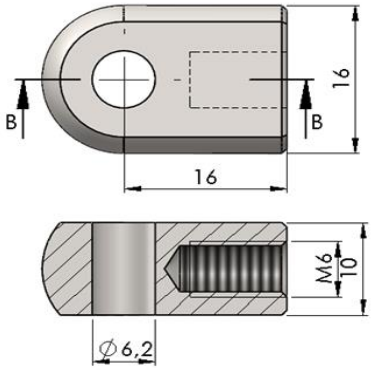		
Materyal / Ürün Ağırlığı	2011 Kalite Alüminyum	8,09 gr.	**Materyal / Ürün Ağırlığı**	11SMnPb30	21,36 gr.
Ürün Kodu / Ürün Açılımı	AL13	E:18 T:10 Ø8.2 G:18 M6 AL Başlık	**Ürün Kodu / Ürün Açılımı**	SL01	E:16 T:10 Ø6.2 G:16 M6 SL Başlık
SL02			***SL03***		
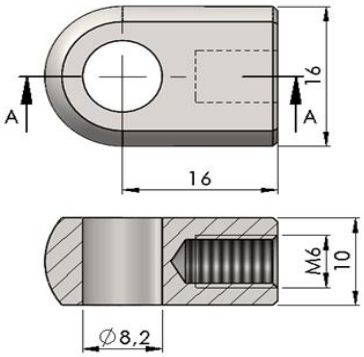			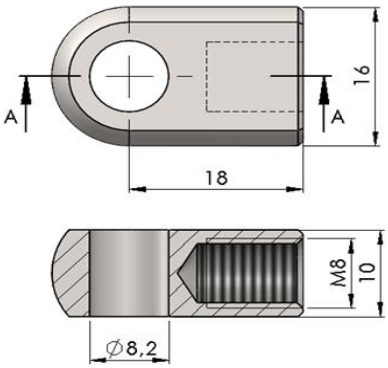		
Materyal / Ürün Ağırlığı	11SMnPb30	19,74 gr.	**Materyal / Ürün Ağırlığı**	11SMnPb30	18,41 gr.
Ürün Kodu / Ürün Açılımı	SL02	E:16 T:10 Ø8.2 G:16 M6 SL Başlık	**Ürün Kodu / Ürün Açılımı**	SL03	E:18 T:10 Ø8.2 G:16 M8 SL Başlık
SL04			***SL05***		
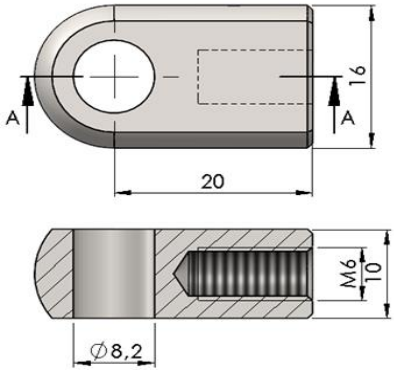			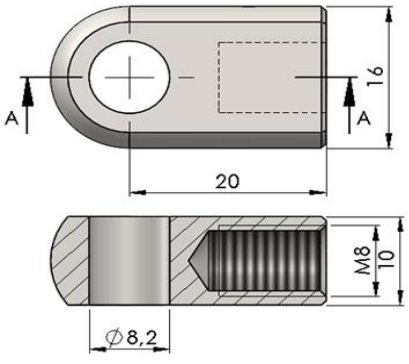		
Materyal / Ürün Ağırlığı	11SMnPb30	24,08 gr.	**Materyal / Ürün Ağırlığı**	11SMnPb30	22,05 gr.
Ürün Kodu / Ürün Açılımı	SL04	E:20 T:10 Ø8.2 G:16 M6 SL Başlık	**Ürün Kodu / Ürün Açılımı**	SL05	E:20 T:10 Ø8.2 G:16 M8 SL Başlık

SL06			***SL14***		
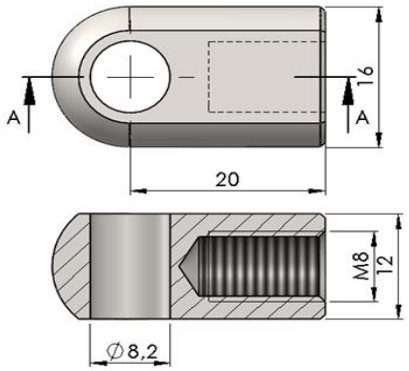			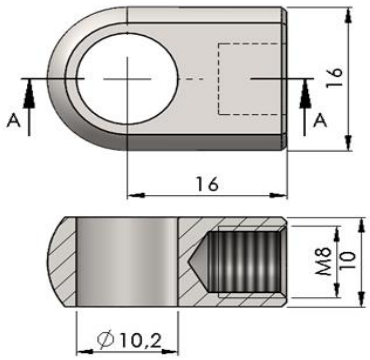		
Materyal / Ürün Ağırlığı	11SMnPb30	25,67 gr.	**Materyal / Ürün Ağırlığı**	11SMnPb30	16,57 gr.
Ürün Kodu / Ürün Açılımı	SL06	E:20 T:12 Ø8.2 G:16 M8 SL Başlık	**Ürün Kodu / Ürün Açılımı**	SL14	E:16 T:10 Ø10.2 G:16 M8 SL Başlık
SL15			***SL16***		
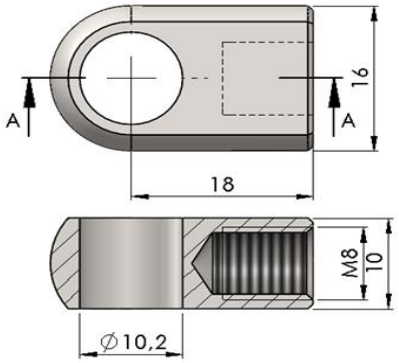			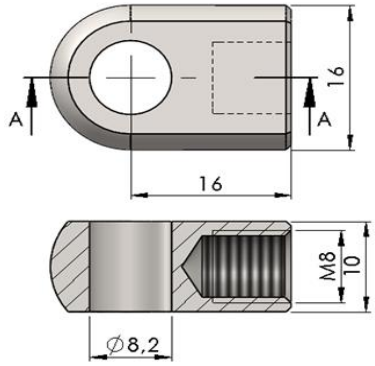		
Materyal / Ürün Ağırlığı	11SMnPb30	18,04 gr.	**Materyal / Ürün Ağırlığı**	11SMnPb30	18,54 gr.
Ürün Kodu / Ürün Açılımı	SL15	E:18 T:10 Ø10.2 G:16 M8 SL Başlık	**Ürün Kodu / Ürün Açılımı**	SL16	E:16 T:10 Ø8.2 G:16 M8 SL Başlık
SL17			***SL18***		
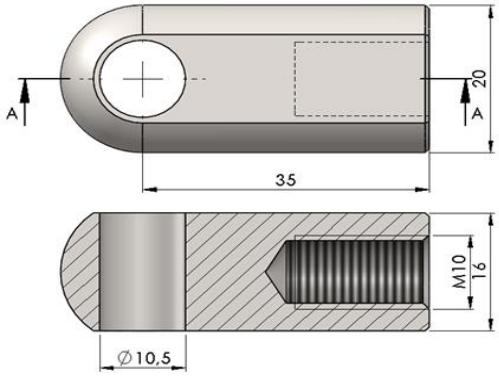			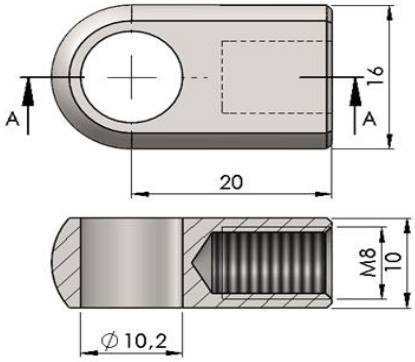		
Materyal / Ürün Ağırlığı	11SMnPb30	69,41 gr.	**Materyal / Ürün Ağırlığı**	11SMnPb30	20,08 gr.
Ürün Kodu / Ürün Açılımı	SL17	E:35 T:16 Ø10.5 G:20 M10 SL Başlık	**Ürün Kodu / Ürün Açılımı**	SL18	E:20 T:10 Ø10.2 G:16 M8 SL Başlık

SL19			***SL20***		
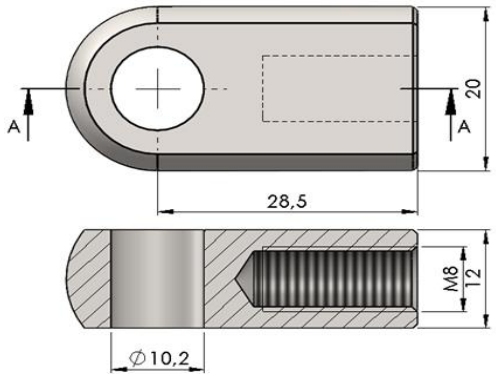			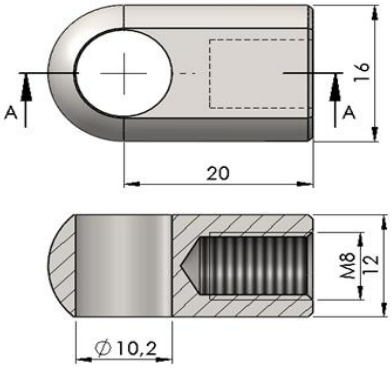		
Materyal / Ürün Ağırlığı	11SMnPb30	49,98 gr.	**Materyal / Ürün Ağırlığı**	11SMnPb30	22,97 gr.
Ürün Kodu / Ürün Açılımı	SL19	E:29 T:12 Ø10.2 G:20 M8 SL Başlık	**Ürün Kodu / Ürün Açılımı**	SL20	E:20 T:12 Ø10.2 G16 M8 SL Başlık
SL21			***SL22***		
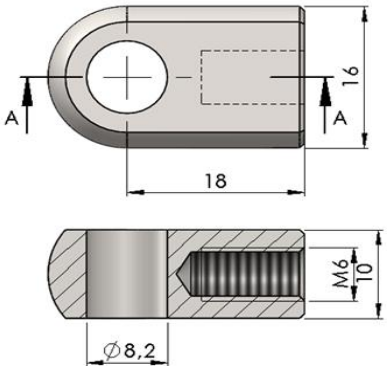			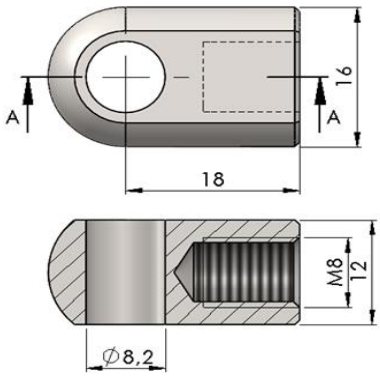		
Materyal / Ürün Ağırlığı	11SMnPb30	21,78 gr.	**Materyal / Ürün Ağırlığı**	11SMnPb30	23,55 gr.
Ürün Kodu / Ürün Açılımı	SL21	E:18 T:10 Ø8.2 G:16 M6 SL	**Ürün Kodu / Ürün Açılımı**	SL22	E:18 T:12 Ø8.2 G:16 M8 SL Başlık
SL23					
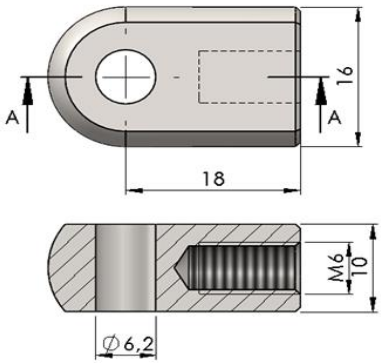					
Materyal / Ürün Ağırlığı	11SMnPb30	23,37 gr.	**Materyal / Ürün Ağırlığı**		
Ürün Kodu / Ürün Açılımı	SL23	E:18 T:10 Ø6.2 G:16 M6 SL Tipi	**Ürün Kodu / Ürün Açılımı**		

MANKSAN AMORTİSÖR A.Ş YARMALI BAŞLIK GRUBU

Y01

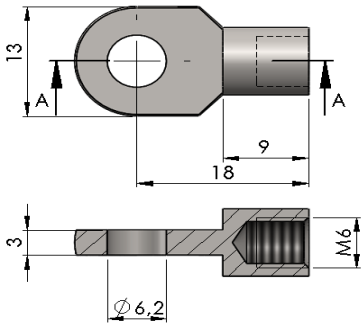

Materyal / Ürün Ağırlığı	11SMnPb30	5,84 gr.
Ürün Kodu / Ürün Açılımı	Y01	E:18 M6 T:3 Ø6.2 Yarmalı

Y01S

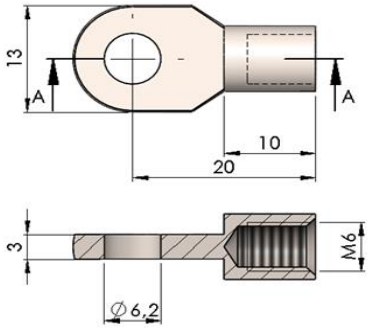

Materyal / Ürün Ağırlığı	304 Paslanmaz /(1.4301)X5CrNi18-10	6,18 gr.
Ürün Kodu / Ürün Açılımı	Y01S	E:20 M6 T:3 Ø6.2 Yarmalı (Paslanmaz)

Y02

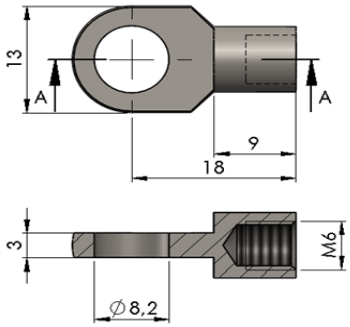

Materyal / Ürün Ağırlığı	11SMnPb30	5,34 gr.
Ürün Kodu / Ürün Açılımı	Y02	E:18 M6 T:3 Ø8.2 Yarmalı

Y03

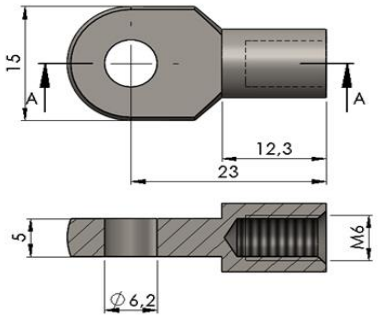

Materyal / Ürün Ağırlığı	11SMnPb30	12,66 gr.
Ürün Kodu / Ürün Açılımı	Y03	E:23 M6 T:5 Ø6.2 Yarmalı

Y04

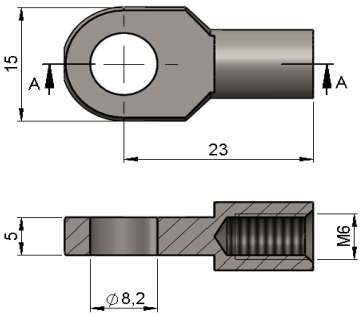

KESIT A-A

Materyal / Ürün Ağırlığı	11SMnPb30	11,74 gr.
Ürün Kodu / Ürün Açılımı	Y04	E:23 M6 T:5 Ø8.2 Yarmalı

Y04C

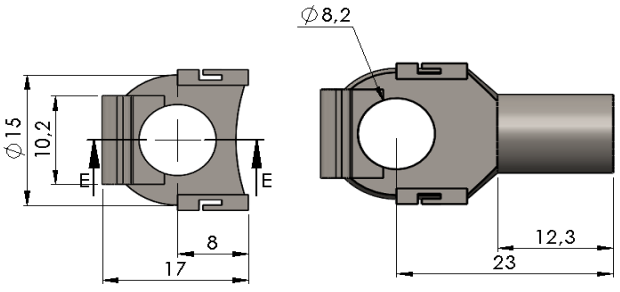

Materyal / Ürün Ağırlığı	11SMnPb30	12,15 gr.
Ürün Kodu / Ürün Açılımı	Y04C	E:23 M6 T:5 Ø8.2 Yarmalı + Clips

Y05			***Y06***		
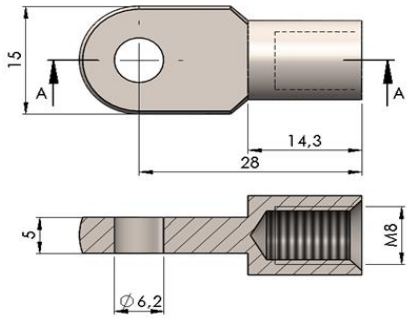			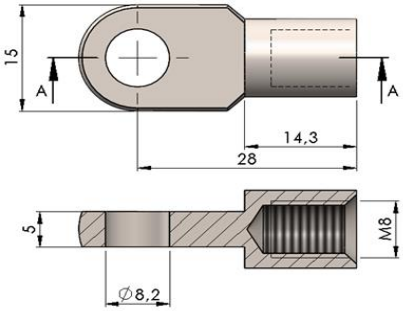		
Materyal / Ürün Ağırlığı	11SMnPb30	17,52 gr.	**Materyal / Ürün Ağırlığı**	11SMnPb30	16,45 gr.
Ürün Kodu / Ürün Açılımı	Y05	E:28 M8 T:5 Ø6.2 Yarmalı	**Ürün Kodu / Ürün Açılımı**	Y06	E:28 M8 T:5 Ø8.2 Yarmalı
Y07			***Y08***		
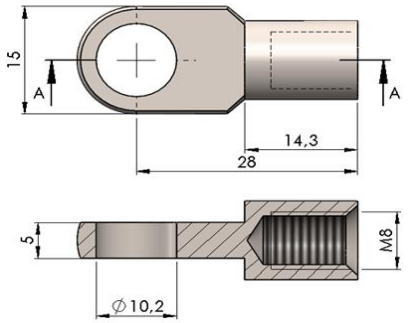			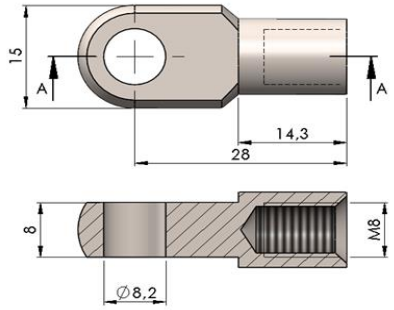		
Materyal / Ürün Ağırlığı	11SMnPb30	15,33 gr.	**Materyal / Ürün Ağırlığı**	11SMnPb30	22,08 gr.
Ürün Kodu / Ürün Açılımı	Y07	E:28 M8 T:5 Ø10.2 Yarmalı	**Ürün Kodu / Ürün Açılımı**	Y08	E:28 M8 T:8 Ø8.2 Yarmalı
Y09			***Y10***		
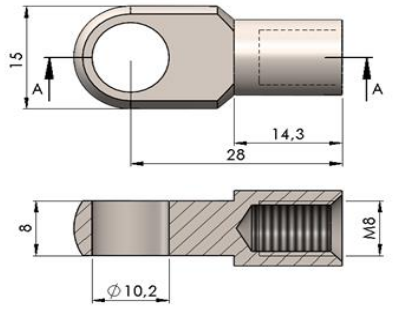			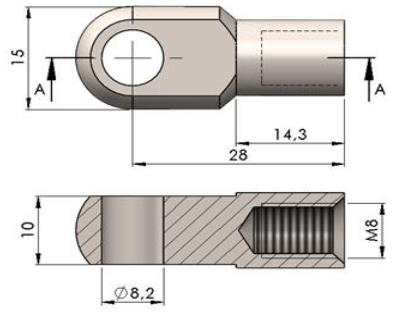		
Materyal / Ürün Ağırlığı	11SMnPb30	20,27 gr.	**Materyal / Ürün Ağırlığı**	11SMnPb30	25,83 gr.
Ürün Kodu / Ürün Açılımı	Y09	E:28 M8 T:8 Ø10.2 Yarmalı	**Ürün Kodu / Ürün Açılımı**	Y10	E:28 M8 T:10 Ø8.2 Yarmalı

Y11			***Y12***		
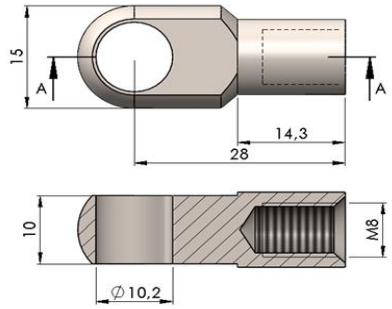			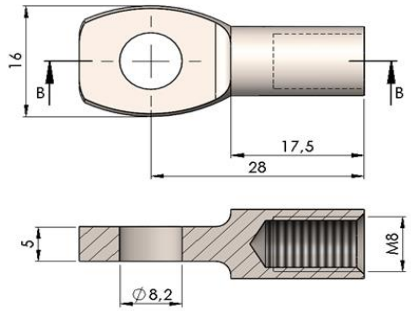		
Materyal / Ürün Ağırlığı	11SMnPb30	23,57 gr.	**Materyal / Ürün Ağırlığı**	ST37/S235JRG2	14,5 gr.
Ürün Kodu / Ürün Açılımı	Y11	E:28 M8 T:10 Ø10.2 Yarmalı	**Ürün Kodu / Ürün Açılımı**	Y12	E:28 M8 T:5 Ø8.2 Pres Yarmalı
Y13			***Y14***		
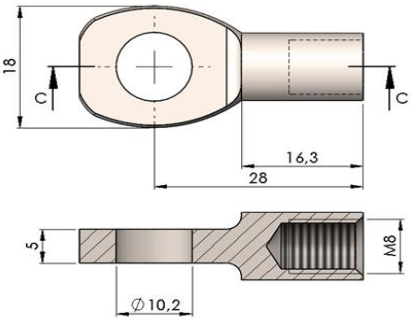			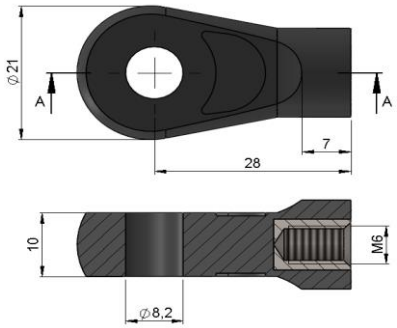		
Materyal / Ürün Ağırlığı	ST37/S235JRG2	16,56 gr.	**Materyal / Ürün Ağırlığı**	Plastik	10 gr.
Ürün Kodu / Ürün Açılımı	Y13	E:28 M8 T:5 Ø10.2 Pres Yarmalı	**Ürün Kodu / Ürün Açılımı**	Y14	E:28 M6 T:10 Ø8.2 Plastik Yarmalı Başlık
Y15			***Y16***		
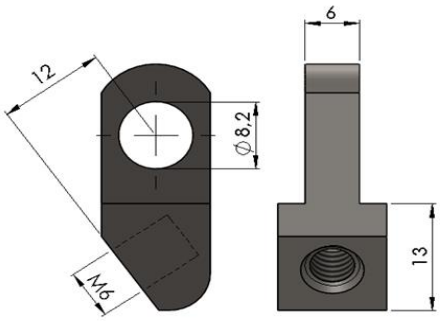			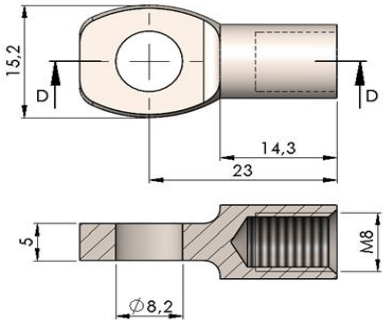		
Materyal / Ürün Ağırlığı	11SMnPb30	16,19 gr.	**Materyal / Ürün Ağırlığı**	ST37/S235JRG2	12,28 gr.
Ürün Kodu / Ürün Açılımı	Y15	E:12 M6 T:6 Ø8.2 Yarmalı (120° BMW	**Ürün Kodu / Ürün Açılımı**	Y16	E:23 M8 T:5 Ø8.2 Pres Yarmalı

Y17			***Y18***		
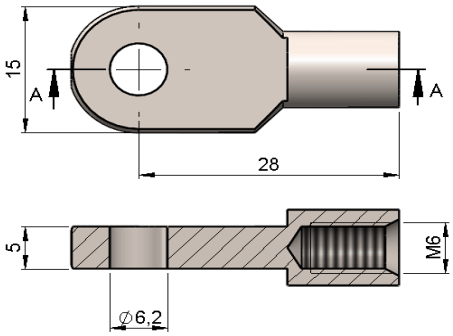			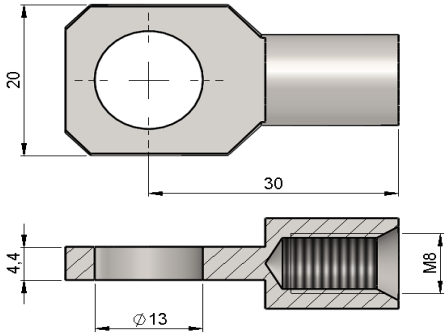		
Materyal / Ürün Ağırlığı	11SMnPb30	15,01 gr.	**Materyal / Ürün Ağırlığı**	11SMnPb30	20,37 gr.
Ürün Kodu / Ürün Açılımı	Y17	E:28 M6 T:5 Ø6.2 Yarmalı	**Ürün Kodu / Ürün Açılımı**	Y18	E:30 M8 T:4,4 Ø13 Yarmalı (Maraton)
Y19			***Y20***		
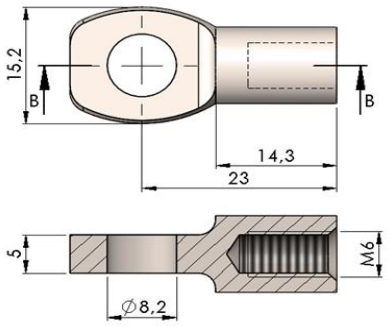			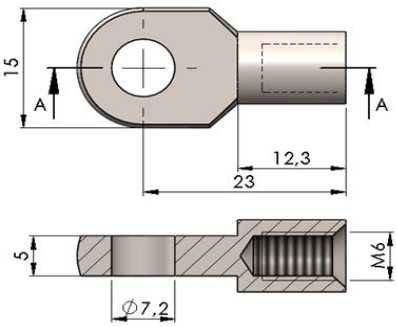		
Materyal / Ürün Ağırlığı	ST37/S235JRG2	13,76 gr.	**Materyal / Ürün Ağırlığı**	11SMnPb30	12,14 gr.
Ürün Kodu / Ürün Açılımı	Y19	E:23 M6 T:5 Ø8.2 Pres Yarmalı	**Ürün Kodu / Ürün Açılımı**	Y20	E:23 M6 T:5 Ø7.2 Yarmalı
Y21			***Y22***		
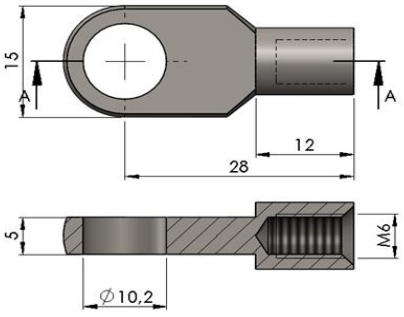			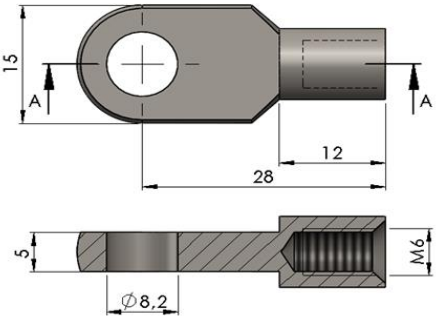		
Materyal / Ürün Ağırlığı	11SMnPb30	13,23 gr.	**Materyal / Ürün Ağırlığı**	11SMnPB30	14,15 gr.
Ürün Kodu / Ürün Açılımı	Y21	E:28 M6 T:5 Ø10.2 Yarmalı	**Ürün Kodu / Ürün Açılımı**	Y22	E:28 M6 T:5 Ø8.2 Yarmalı

Y23			*Y24*		
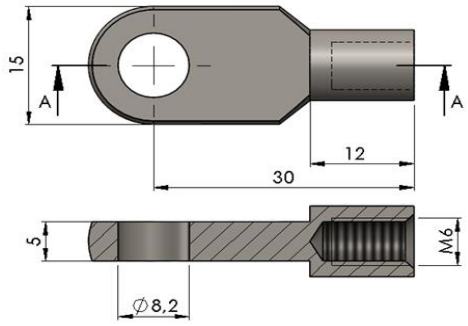			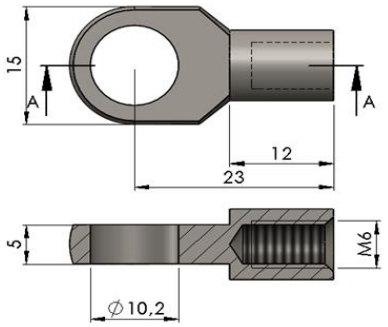		
Materyal / Ürün Ağırlığı	11SMnPb30	15,37 gr.	**Materyal / Ürün Ağırlığı**	11SMnPb30	10,25 gr.
Ürün Kodu / Ürün Açılımı	Y23	E:30 M6 T:5 Ø8,2 Yarmalı	**Ürün Kodu / Ürün Açılımı**	Y24	E:23 M6 T:5 Ø10.2 Yarmalı
Y25			*Y26*		
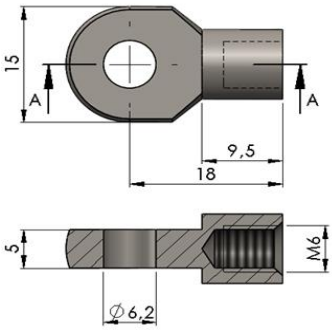			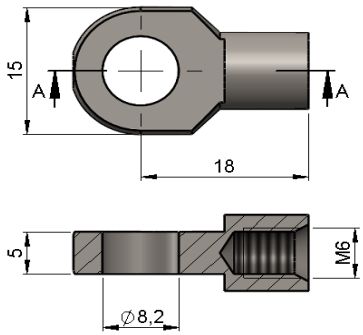		
Materyal / Ürün Ağırlığı	11SMnPb30	9,99 gr.	**Materyal / Ürün Ağırlığı**	11SMnPb30	9 gr.
Ürün Kodu / Ürün Açılımı	Y25	E:18 M6 T:5 Ø6.2 Yarmalı	**Ürün Kodu / Ürün Açılımı**	Y26	E:18 M6 T:5 Ø8.2 Yarmalı
Y27					
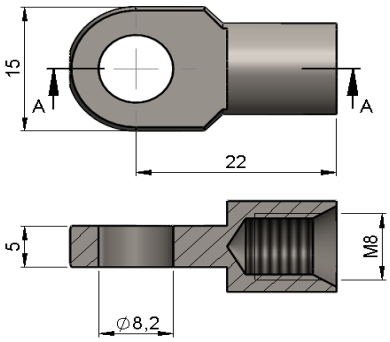					
Materyal / Ürün Ağırlığı	11SMnPb30	12,25 gr.	**Materyal / Ürün Ağırlığı**		
Ürün Kodu / Ürün Açılımı	Y27	E:22 M8 T:5 Ø8.2 Yarmalı	**Ürün Kodu / Ürün Açılımı**		

MANKSAN AMORTİSÖR A.Ş ÇATAL BAŞLIK GRUBU

F01

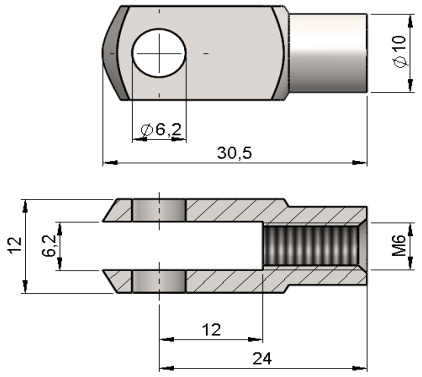

Materyal / Ürün Ağırlığı	11SMnPb30	14,71 gr.
Ürün Kodu / Ürün Açılımı	F01	K:12 E:24 M6 D:6.2 ÇATAL(QB:10-9)

F02

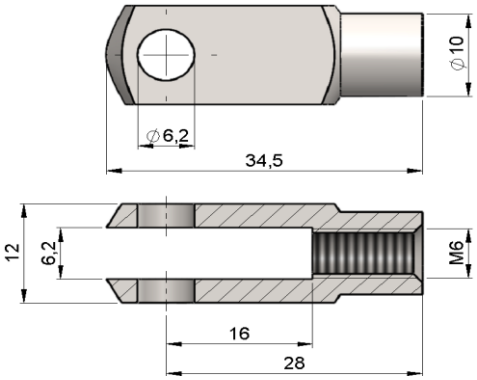

Materyal / Ürün Ağırlığı	11SMnPb30	16,86 gr.
Ürün Kodu / Ürün Açılımı	F02	K:12 E:28 M6 D:6.2 ÇATAL(QB:10-9)

F03

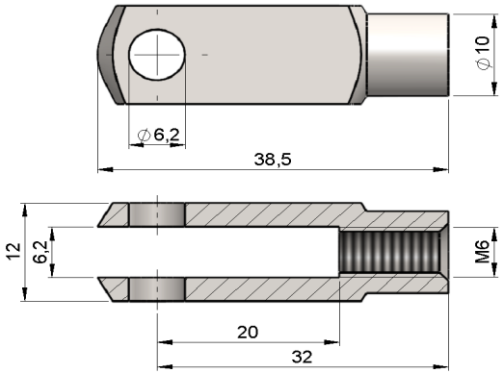

Materyal / Ürün Ağırlığı	11SMnPb30	18,87 gr.
Ürün Kodu / Ürün Açılımı	F03	K:12 E:32 M6 D:6.2 ÇATAL (QB:10-9)

F04

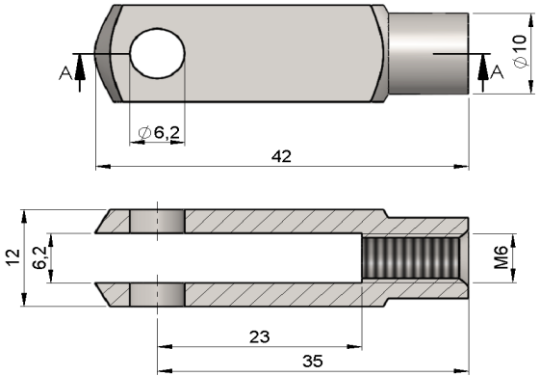

Materyal / Ürün Ağırlığı	11SMnPb30	20,77 gr.
Ürün Kodu / Ürün Açılımı	F04	K:12 E:35 M6 D:6.2 ÇATAL (QB:10-9)

F05

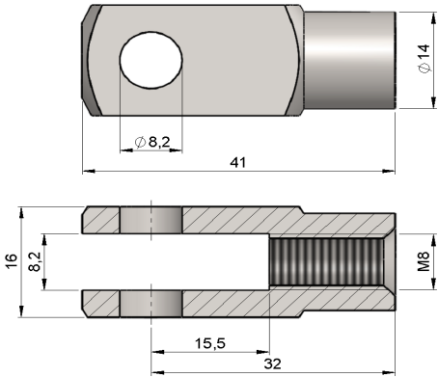

Materyal / Ürün Ağırlığı	11SMnPb30	37,93 gr.
Ürün Kodu / Ürün Açılımı	F05	K:16 E:32 M8 D:8.2 ÇATAL (QB:14-12)

F06

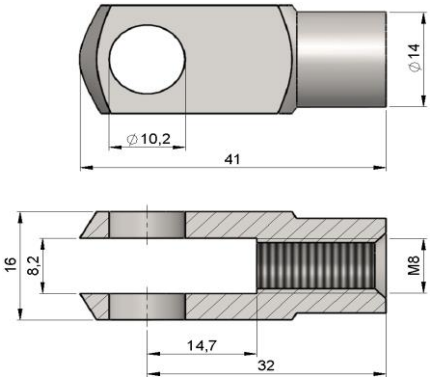

Materyal / Ürün Ağırlığı	11SMnPb30	35,44 gr.
Ürün Kodu / Ürün Açılımı	F06	K:16 E:32 M8 D:10.2 ÇATAL (QB:14-12)

F07			***F08***		
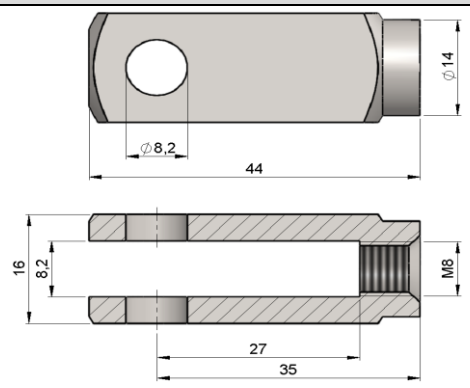			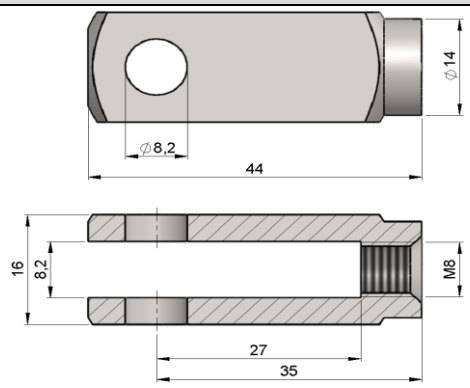		
Materyal / Ürün Ağırlığı	11SMnPb30	39,26 gr.	**Materyal / Ürün Ağırlığı**	11SMnPb30	40,19 gr.
Ürün Kodu / Ürün Açılımı	F07	K:16 E:32 M8 D:8.2 ÇATAL(QB:14 - 2,5)	**Ürün Kodu / Ürün Açılımı**	F08	K:16 E:35 M8 D:8.2 ÇATAL (QB:14 -5)
F09			***F10***		
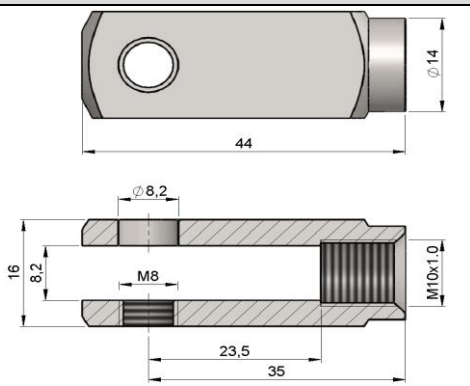			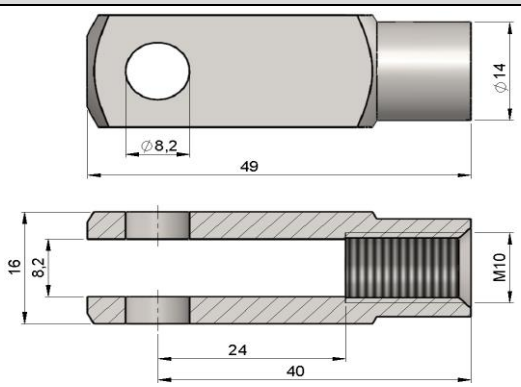		
Materyal / Ürün Ağırlığı	11SMnPb30	40,60 gr.	**Materyal / Ürün Ağırlığı**	11SMnPb30	42,64 gr.
Ürün Kodu / Ürün Açılımı	F09	K:16 E:35 M10 x 1 D:8.2 / M8 ÇATAL (QB:14 -5)	**Ürün Kodu / Ürün Açılımı**	F10	K:16 E:40 M10 x 1.5 D:8.2 ÇATAL (QB:14-12)
F11			***F12***		
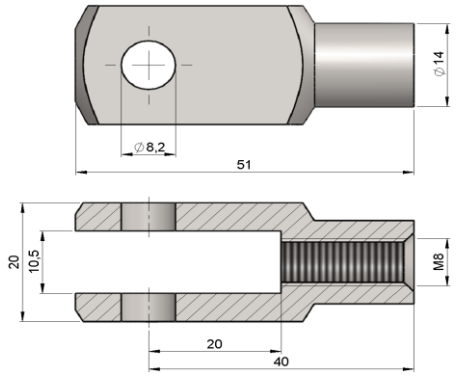			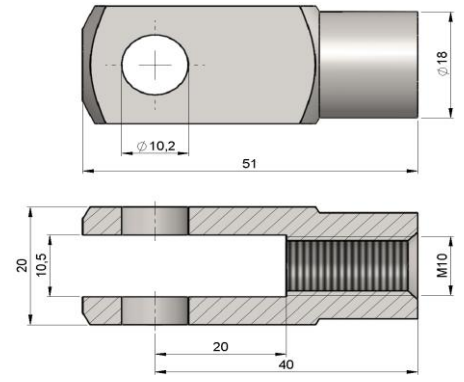		
Materyal / Ürün Ağırlığı	11SMnPb30	65,49 gr.	**Materyal / Ürün Ağırlığı**	11SMnPb30	73,24 gr.
Ürün Kodu / Ürün Açılımı	F11	K:20 E:40 M8 D:8.2 ÇATAL (QB:14-15)	**Ürün Kodu / Ürün Açılımı**	F12	K:20 E:40 M10 x 1.5 D:10.2 ÇATAL (QB:18 15)

F13		
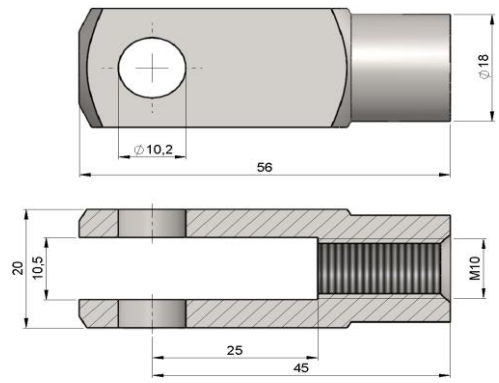		
Materyal / Ürün Ağırlığı	11SMnPb30	81,07 gr.
Ürün Kodu / Ürün Açılımı	F13	K:20 E:45 M10 x 1.5 D:10.2 ÇATAL (QB:18-15)

F14		
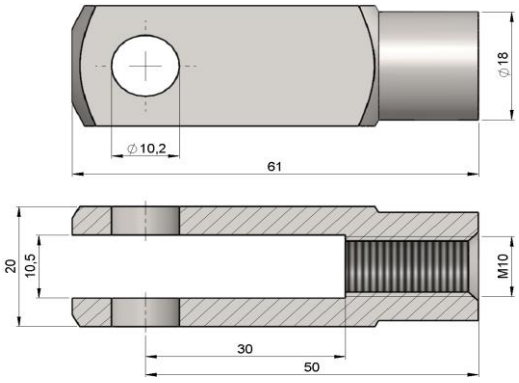		
Materyal / Ürün Ağırlığı	11SMnPb30	88,48 gr.
Ürün Kodu / Ürün Açılımı	F14	K:20 E:50 M10 x 1.5 D:10.2 ÇATAL (QB:18-15)

F15		
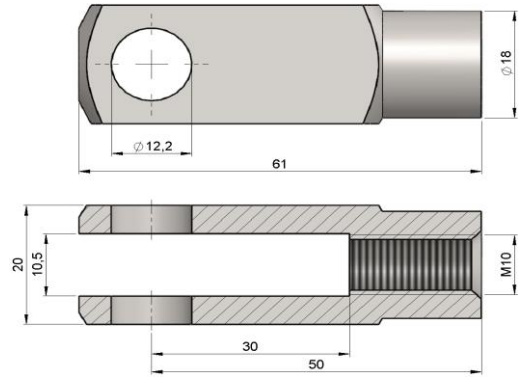		
Materyal / Ürün Ağırlığı	11SMnPb30	85,87 gr.
Ürün Kodu / Ürün Açılımı	F15	K:20 E:50 M10 x 1.5 D:12.2 ÇATAL (QB:18-15)

F16		
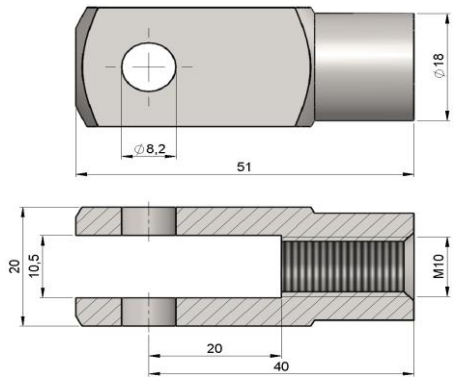		
Materyal / Ürün Ağırlığı	11SMnPb30	76,12 gr.
Ürün Kodu / Ürün Açılımı	F16	K:20 E:40 M10 x 1.5 D:8.2 ÇATAL (QB:18-15)

F17		
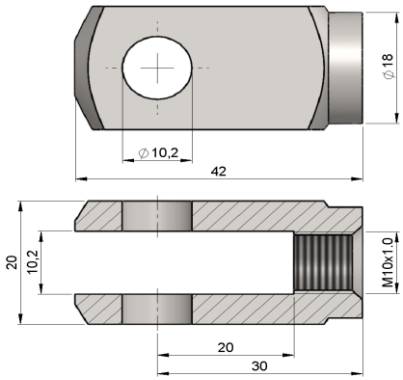		
Materyal / Ürün Ağırlığı	11SMnPb30	59,54 gr.
Ürün Kodu / Ürün Açılımı	F17	K:20 E:30 M10X1 D:10.2 ÇATAL (QB:18-5)

F18		
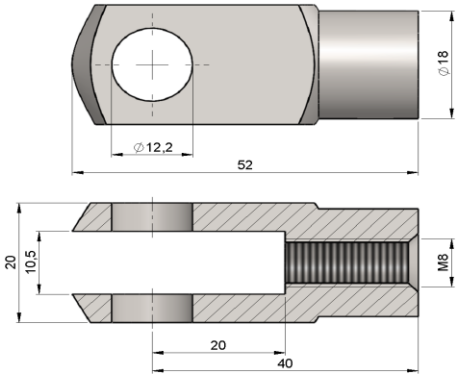		
Materyal / Ürün Ağırlığı	11SMnPb30	73,68 gr.
Ürün Kodu / Ürün Açılımı	F18	K:20 E:40 M8 D:12.2 ÇATAL (QB:18-15)

F19		
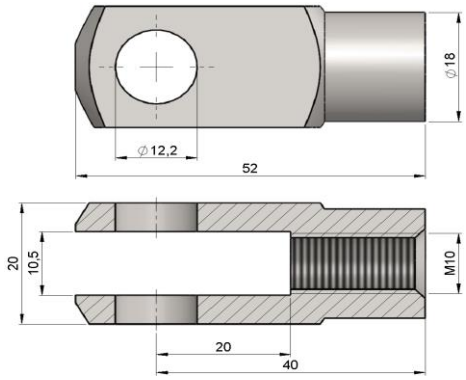		
Materyal / Ürün Ağırlığı	11SMnPb30	72,67 gr.
Ürün Kodu / Ürün Açılımı	F19	K:20 E:40 M10 x 1.5 D:12.2 ÇATAL (QB:18-15)

F20		
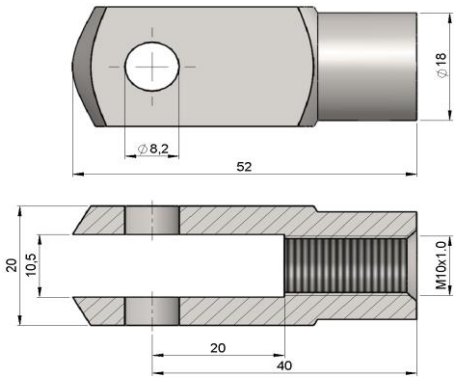		
Materyal / Ürün Ağırlığı	11SMnPb30	73,32 gr.
Ürün Kodu / Ürün Açılımı	F20	K:20 E:40 M10 x 1 D:8.2 ÇATAL (QB:18-15)

F21		
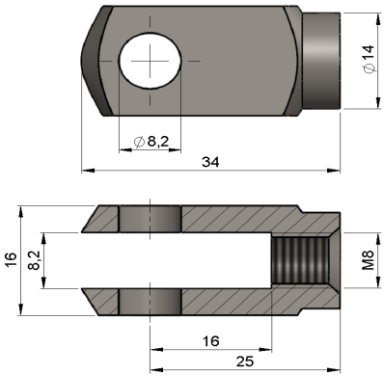		
Materyal / Ürün Ağırlığı	11SMnPb30	30,48 gr.
Ürün Kodu / Ürün Açılımı	F21	K:16 E:25 M8 D:8.2 ÇATAL (QB:14 -5)

F22		
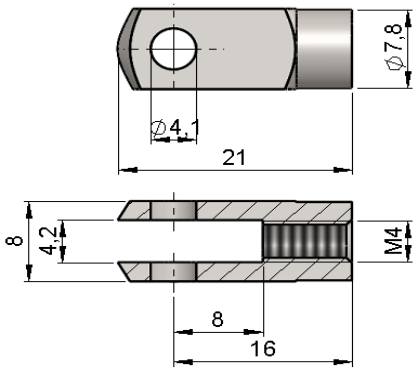		
Materyal / Ürün Ağırlığı	11SMnPb30	5,24 gr.
Ürün Kodu / Ürün Açılımı	F22	K:8 E:16 M4 D:4.1 ÇATAL (QB:7,8-5)

F23		
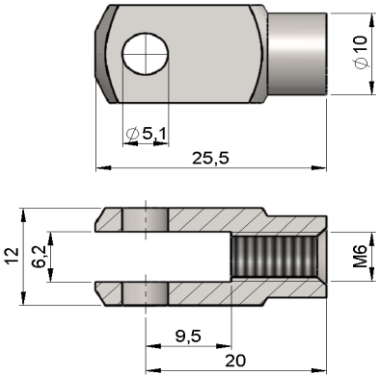		
Materyal / Ürün Ağırlığı	11SMnPb30	13,22 gr.
Ürün Kodu / Ürün Açılımı	F23	K:12 E:20 M6 D:5.1 ÇATAL (QB:10-6,5)

F24		
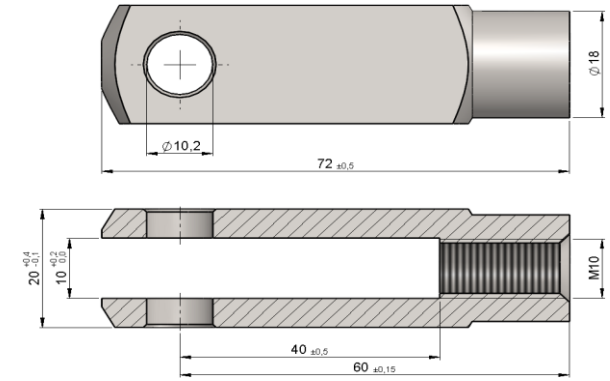		
Materyal / Ürün Ağırlığı	11SMnPb30	106,71 gr.
Ürün Kodu / Ürün Açılımı	F24	K:20 E:60 M10 D:10.2 ÇATAL (QB:18-15)

F25		
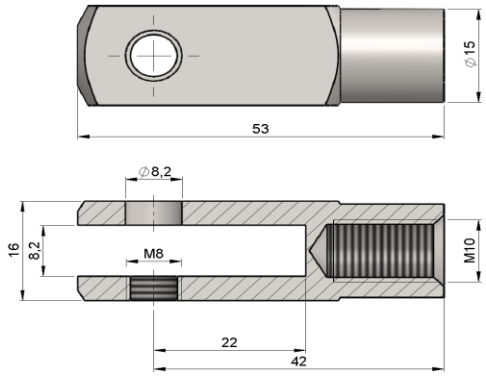		
Materyal / Ürün Ağırlığı	11SMnPb30	50,72 gr.
Ürün Kodu / Ürün Açılımı	F25	K:16 E:42 M10 D:8.2/M8 ÇATAL (QB:15-15)

F26		
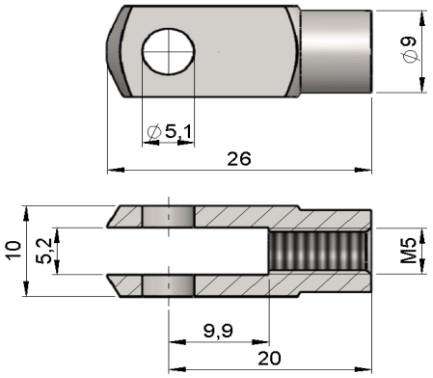		
Materyal / Ürün Ağırlığı	11SMnPb30	9,43 gr.
Ürün Kodu / Ürün Açılımı	F26	K:10 E:20 M5 D:5.1 ÇATAL (QB:9-7)

F27		
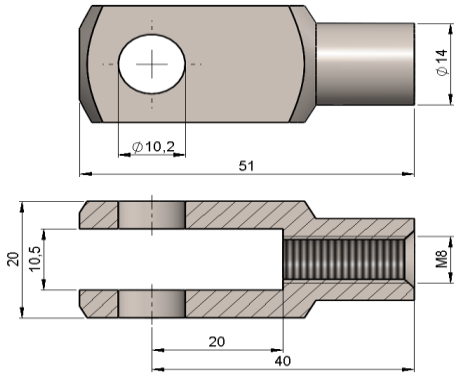		
Materyal / Ürün Ağırlığı	11SMnPb30	63,35 gr.
Ürün Kodu / Ürün Açılımı	F27	K:20 E:40 M8 D:10.2 ÇATAL (QB:14-15)

F28		
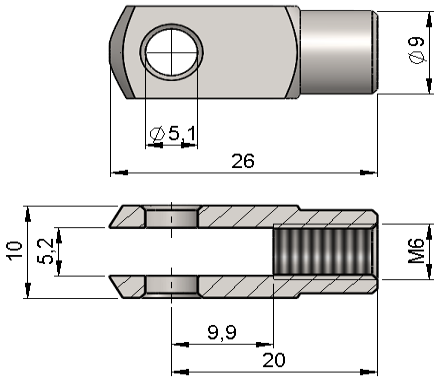		
Materyal / Ürün Ağırlığı	11SMnPb30	8,71 gr.
Ürün Kodu / Ürün Açılımı	F28	K:10 E:20 M6 D:5.1 ÇATAL(QB:9-7.5)

F29		
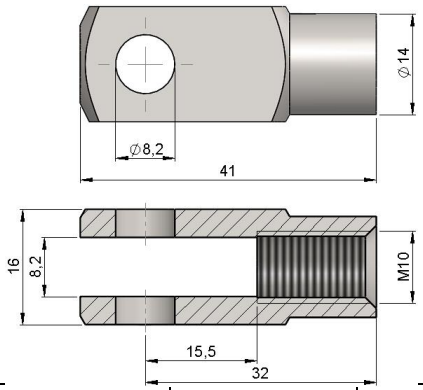		
Materyal / Ürün Ağırlığı	11SMnPb30	35,26 gr.
Ürün Kodu / Ürün Açılımı	F29	K:16 E:32 M10 D:8.2 ÇATAL (QB:14-12)

Materyal / Ürün Ağırlığı		
Ürün Kodu / Ürün Açılımı		

MANKSAN AMORTİSÖR A.Ş CLIPS GRUBU

C01

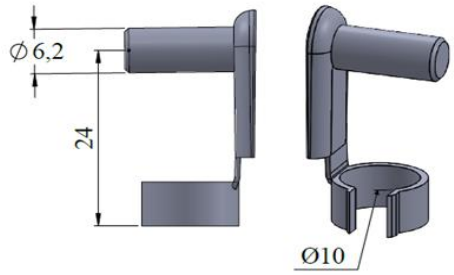

Materyal / Ürün Ağırlığı	ST14	
Ürün Kodu / Ürün Açılımı	C01	E:24 B:10 P:6.2 Clips

C04

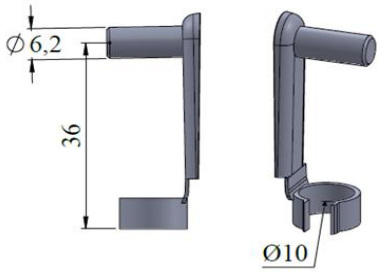

Materyal / Ürün Ağırlığı	ST14	
Ürün Kodu / Ürün Açılımı	C04	E:36 B:10 P:6.2 Cilps

C05

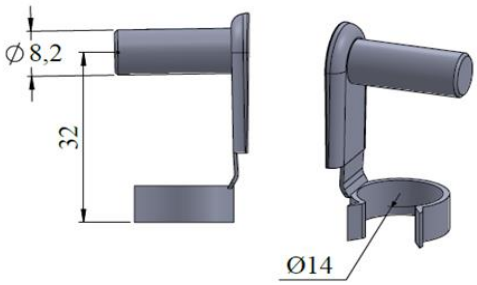

Materyal / Ürün Ağırlığı	ST14	
Ürün Kodu / Ürün Açılımı	C05	E:32 B:14 P:8.2 Clips (32 Eksen Standart Klips)

C06

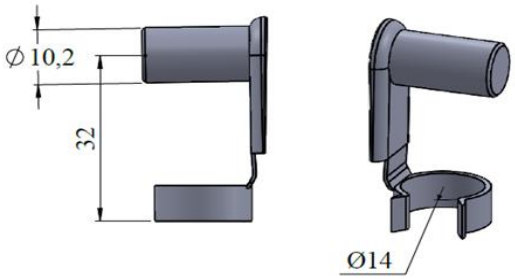

Materyal / Ürün Ağırlığı	ST14	
Ürün Kodu / Ürün Açılımı	C06	E:32 B:14 P:10.2 Clips

C07

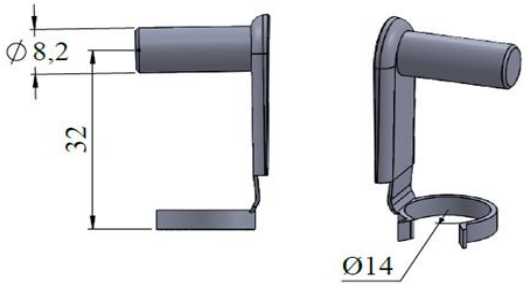

Materyal / Ürün Ağırlığı	ST14	
Ürün Kodu / Ürün Açılımı	C07	E:32 B:14 P:8.2 Boğaz Genişlik:4 mm Clips

C08

Materyal / Ürün Ağırlığı	ST14	
Ürün Kodu / Ürün Açılımı	C08	E:35 B:14 P:8.2 Clips

C12

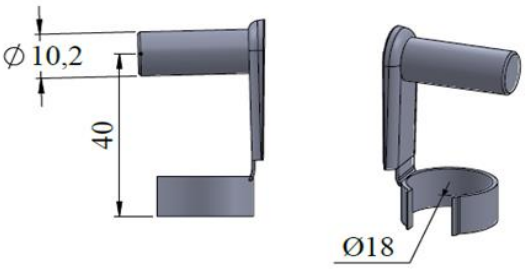

Materyal / Ürün Ağırlığı	ST14	
Ürün Kodu / Ürün Açılımı	C12	E:40 B:18 P:10.2 Clips

C24

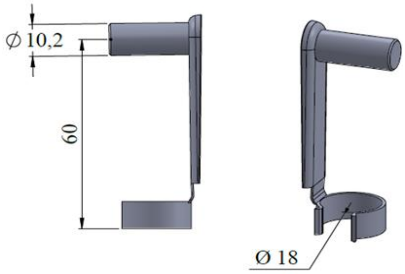

Materyal / Ürün Ağırlığı	ST14	
Ürün Kodu / Ürün Açılımı	C24	E:60 B:18 P:10.2 Clips

MANKSAN AMORTİSÖR A.Ş KÜREBAŞ BAŞLIK GRUBU

K01

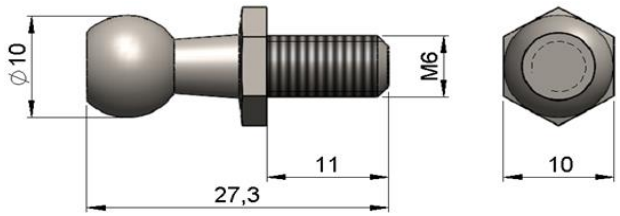

Materyal / Ürün Ağırlığı	11SMnPb30	8,99 gr.
Ürün Kodu / Ürün Açılımı	K01	Ø10 SW10 M6 DB11 Kür.

K01B

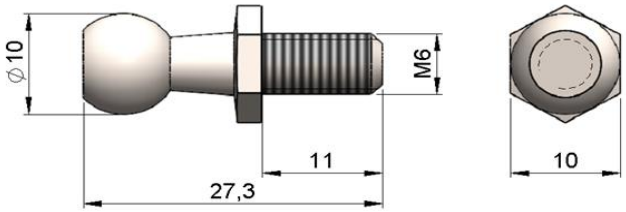

Materyal / Ürün Ağırlığı	11SMnPb30	8,99 gr.
Ürün Kodu / Ürün Açılımı	K01B	Ø10 SW10 M6 DB11 Kür.Beyaz Kaplama

K02

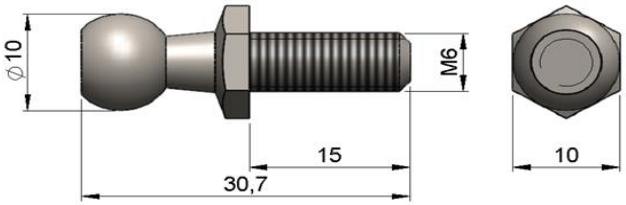

Materyal / Ürün Ağırlığı	11SMnPb30	9,63 gr.
Ürün Kodu / Ürün Açılımı	K02	Ø10 SW10 M6 DB15 Kür.

K02B

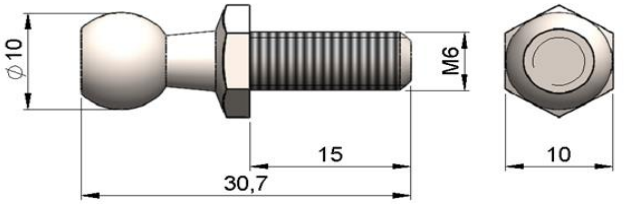

Materyal / Ürün Ağırlığı	11SMnPb30	9,63 gr.
Ürün Kodu / Ürün Açılımı	K02B	Ø10 SW10 M6 DB15 Kür. Beyaz Kaplama

K03

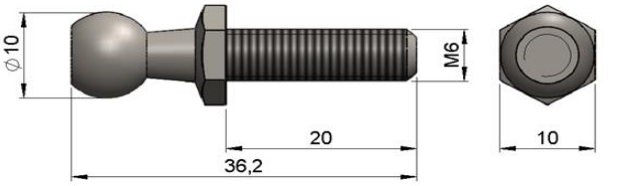

Materyal / Ürün Ağırlığı	11SMnPb30	11,06 gr.
Ürün Kodu / Ürün Açılımı	K03	Ø10 SW10 M6 DB20 Kür.

K03B

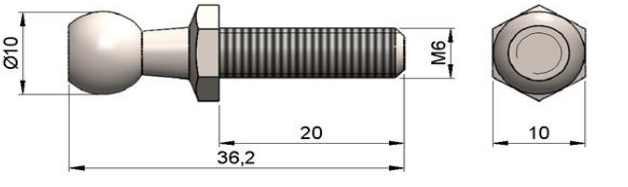

Materyal / Ürün Ağırlığı	11SMnPb30	11,06 gr.
Ürün Kodu / Ürün Açılımı	K03B	Ø10 SW10 M6 DB20 Kür. Beyaz Kaplama

K04			***K04B***		
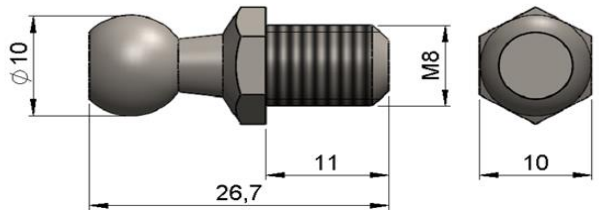			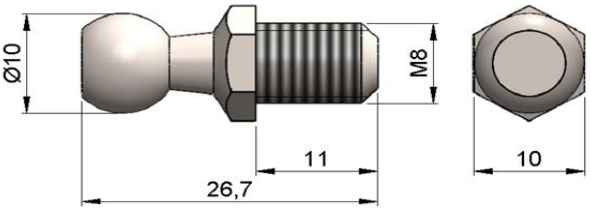		
Materyal / Ürün Ağırlığı	11SMnPb30	10,91 gr.	**Materyal / Ürün Ağırlığı**	11SMnPb30	10,91 gr.
Ürün Kodu / Ürün Açılımı	K04	Ø10 SW10 M8 DB11 Kür.	**Ürün Kodu / Ürün Açılımı**	K04B	Ø10 SW10 M8 DB11 Kür. Beyaz Kaplama
K05			***K05B***		
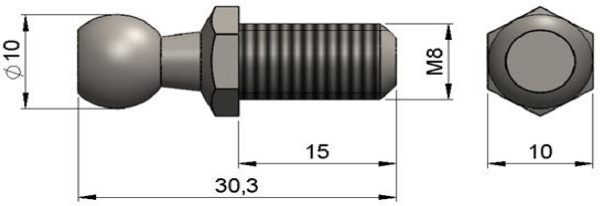			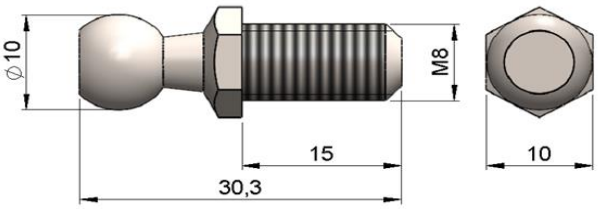		
Materyal / Ürün Ağırlığı	11SMnPb30	12,34 gr.	**Materyal / Ürün Ağırlığı**	11SMnPb30	12,34 gr.
Ürün Kodu / Ürün Açılımı	K05	Ø10 SW10 M8 DB15 Kür.	**Ürün Kodu / Ürün Açılımı**	K05B	Ø10 SW10 M8 DB15 Kür. Beyaz Kaplama
K06			***K06B***		
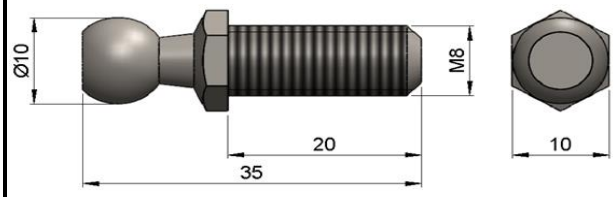			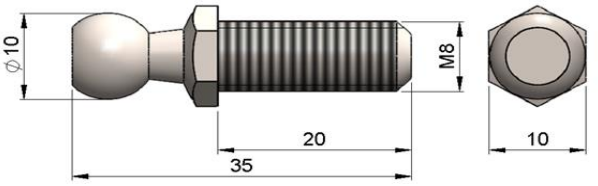		
Materyal / Ürün Ağırlığı	11SMnPb30	14,21 gr.	**Materyal / Ürün Ağırlığı**	11SMnPb30	14,21 gr.
Ürün Kodu / Ürün Açılımı	K06	Ø10 SW10 M8 DB20 Kür.	**Ürün Kodu / Ürün Açılımı**	K06B	Ø10 SW10 M8 DB20 Kür. Beyaz Kaplama

K06S		
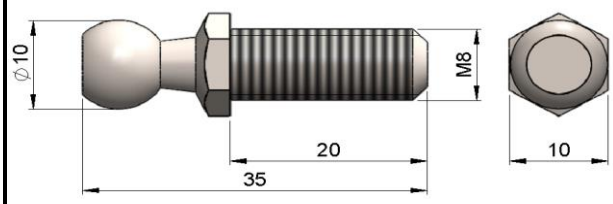		
Materyal / Ürün Ağırlığı	304 Paslanmaz / (1.4301) X5CrNi18-10	14,39 gr.
Ürün Kodu / Ürün Açılımı	K06S	Ø10 SW10 M8 DB20 Paslanmaz Kür.

K07		
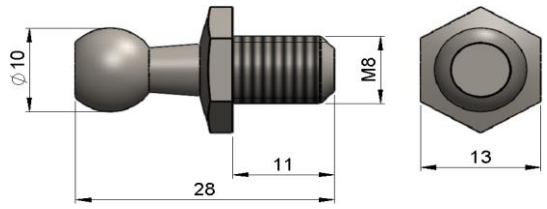		
Materyal / Ürün Ağırlığı	11SMnPb30	12,48 gr.
Ürün Kodu / Ürün Açılımı	K07	Ø10 SW13 M8 DB11 Kür.

K07B		
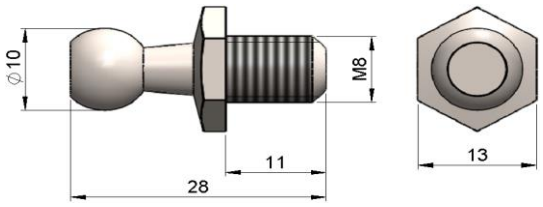		
Materyal / Ürün Ağırlığı	11SMnPb30	12,48 gr.
Ürün Kodu / Ürün Açılımı	K07B	Ø10 SW13 M8 DB11 Kür. Beyaz Kaplama

K08		
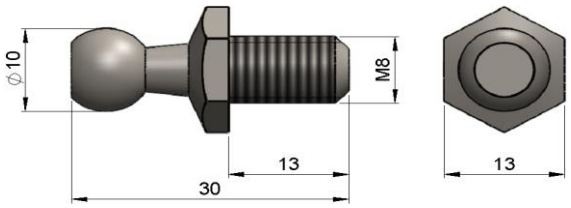		
Materyal / Ürün Ağırlığı	11SMnPb30	13,67 gr.
Ürün Kodu / Ürün Açılımı	K08	Ø10 SW13 M8 DB13 Kür.

K08B		
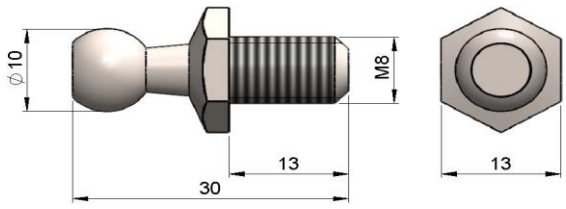		
Materyal / Ürün Ağırlığı	11SMnPb30	13,67 gr.
Ürün Kodu / Ürün Açılımı	K08B	Ø10 SW13 M8 DB13 Kür. Beyaz Kaplama

K08D		
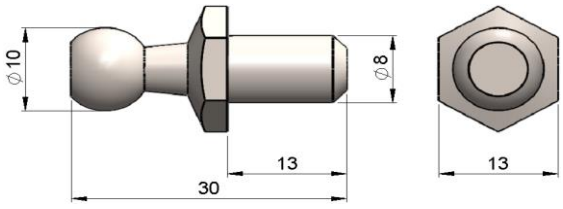		
Materyal / Ürün Ağırlığı	11SMnPb30	13,67 gr.
Ürün Kodu / Ürün Açılımı	K08B	Ø10 SW13 DB13 Kür. (DİŞSSİZ)

K09			***K09B***		
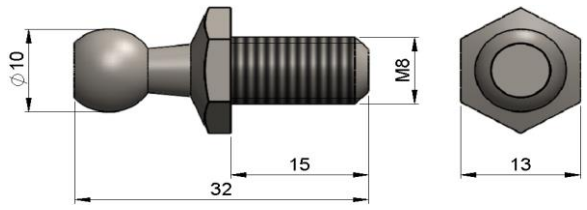			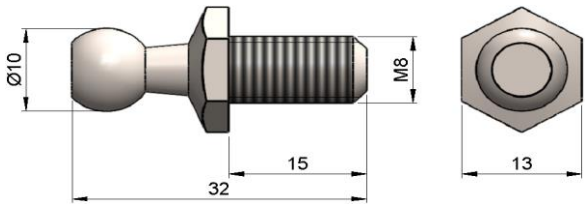		
Materyal / Ürün Ağırlığı	11SMnPb30	14,46 gr.	**Materyal / Ürün Ağırlığı**	11SMnPb30	14,46 gr.
Ürün Kodu / Ürün Açılımı	K09	Ø10 SW13 M8 DB15 Kür.	**Ürün Kodu / Ürün Açılımı**	K09B	Ø10 SW13 M8 DB15 Kür. Beyaz Kaplama
K10			***K10B***		
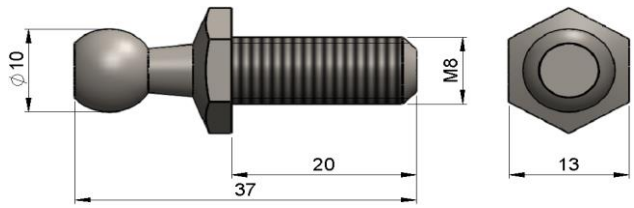			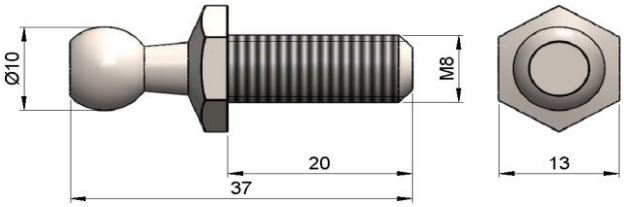		
Materyal / Ürün Ağırlığı	11SMnPb30	16,37 gr.	**Materyal / Ürün Ağırlığı**	11SMnPb30	16,37 gr.
Ürün Kodu / Ürün Açılımı	K10	Ø10 SW13 M8 DB20 Kür.	**Ürün Kodu / Ürün Açılımı**	K10B	Ø10 SW13 M8 DB20 Kür. Beyaz Kaplama
K11			***K11B***		
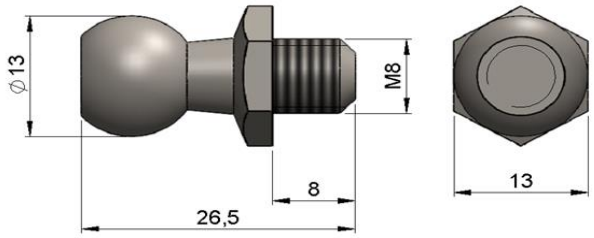			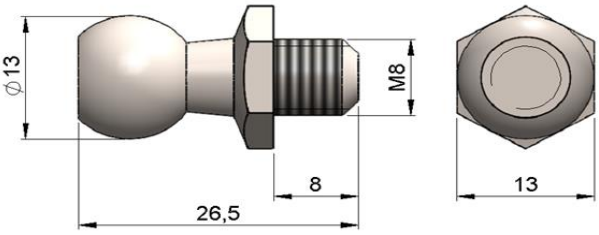		
Materyal / Ürün Ağırlığı	11SMnPb30	19,29 gr.	**Materyal / Ürün Ağırlığı**	11SMnPb30	19,29 gr.
Ürün Kodu / Ürün Açılımı	K11	Ø13 SW13 M8 DB08 Kür.	**Ürün Kodu / Ürün Açılımı**	K11B	Ø13 SW13 M8 DB08 Kür. Beyaz Kaplama

K12			***K12B***		
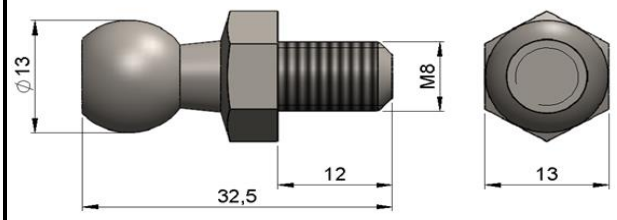			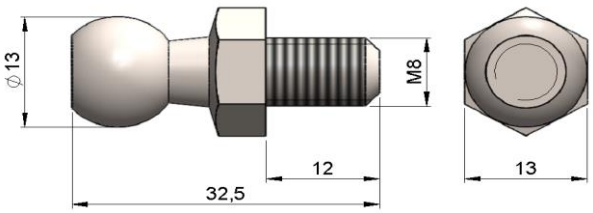		
Materyal / Ürün Ağırlığı	11SMnPb30	20,79 gr.	**Materyal / Ürün Ağırlığı**	11SMnPb30	20,79 gr.
Ürün Kodu / Ürün Açılımı	K12	Ø13 SW13 M8 DB12 Kür.	**Ürün Kodu / Ürün Açılımı**	K12B	Ø13 SW13 M8 DB12 Kür.Beyaz Kaplama
K13			***K13B***		
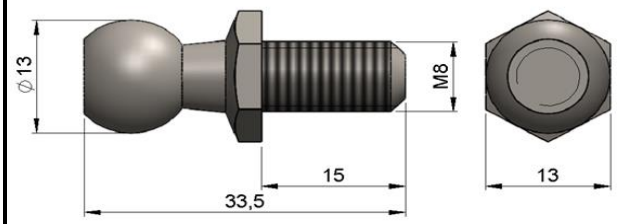			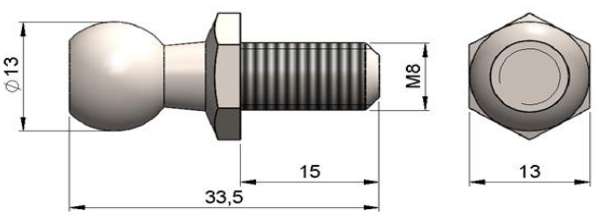		
Materyal / Ürün Ağırlığı	11SMnPb30	19,44 gr.	**Materyal / Ürün Ağırlığı**	11SMnPb30	19,44 gr.
Ürün Kodu / Ürün Açılımı	K13	Ø13 SW13 M8 DB15 Kür.	**Ürün Kodu / Ürün Açılımı**	K13B	Ø13 SW13 M8 DB15 Kür. Beyaz Kaplama
K14			***K14B***		
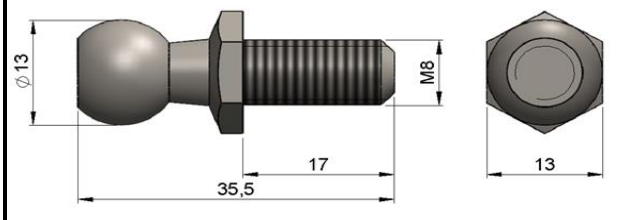			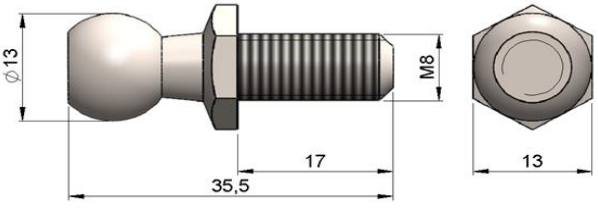		
Materyal / Ürün Ağırlığı	11SMnPb30	20,23 gr.	**Materyal / Ürün Ağırlığı**	11SMnPb30	20,23 gr.
Ürün Kodu / Ürün Açılımı	K14	Ø13 SW13 M8 DB17 Kür.	**Ürün Kodu / Ürün Açılımı**	K14B	Ø13 SW13 M8 DB17 Kür.Beyaz Kaplama

K15			***K15B***		
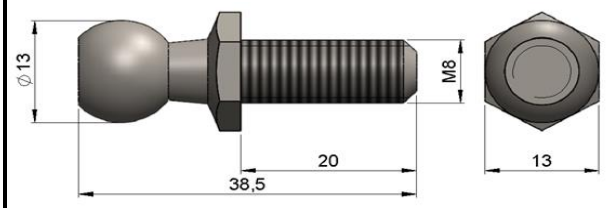			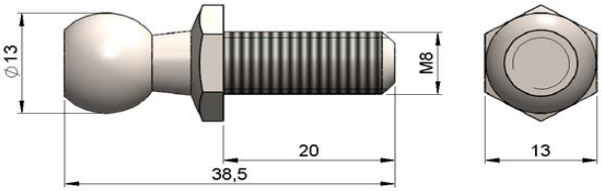		
Materyal / Ürün Ağırlığı	11SMnPb30	21,4 gr.	**Materyal / Ürün Ağırlığı**	11SMnPb30	21,4 gr.
Ürün Kodu / Ürün Açılımı	K15	Ø13 SW13 M8 DB20 Kür.	**Ürün Kodu / Ürün Açılımı**	K15B	Ø13 SW13 M8 DB20 Kür. Beyaz Kaplama
K16			***K16B***		
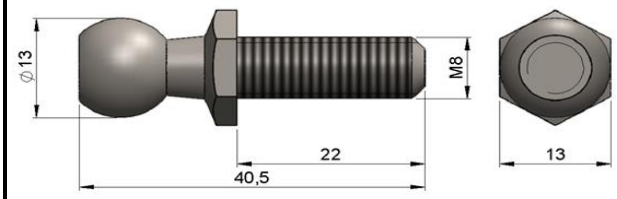			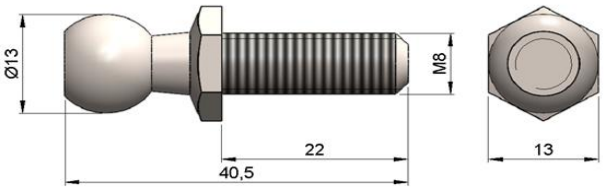		
Materyal / Ürün Ağırlığı	11SMnPb30	22,18 gr.	**Materyal / Ürün Ağırlığı**	11SMnPb30	22,18 gr.
Ürün Kodu / Ürün Açılımı	K16	Ø13 SW13 M8 DB22 Kür.	**Ürün Kodu / Ürün Açılımı**	K16B	Ø13 SW13 M8 DB22 Kür. Beyaz Kaplama
K17			***K17B***		
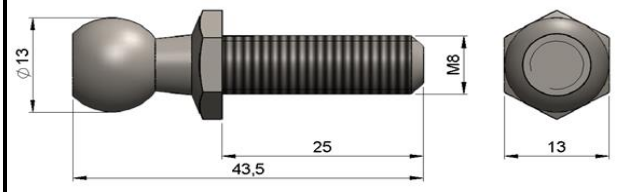			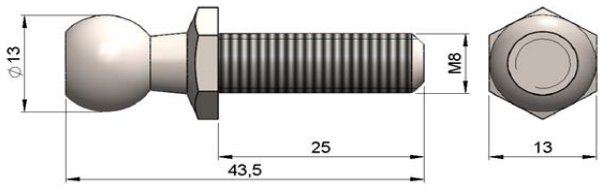		
Materyal / Ürün Ağırlığı	11SMnPb30	23,36 gr.	**Materyal / Ürün Ağırlığı**	11SMnPb30	23,36 gr.
Ürün Kodu / Ürün Açılımı	K17	Ø13 SW13 M8 DB25 Kür.	**Ürün Kodu / Ürün Açılımı**	K17B	Ø13 SW13 M8 DB25 Kür. Beyaz Kaplama

K18			***K18B***		
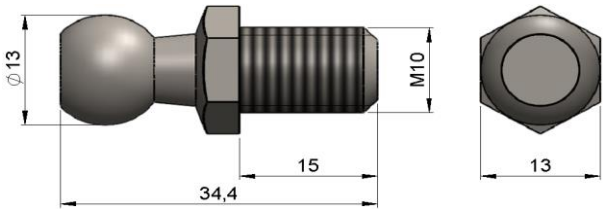			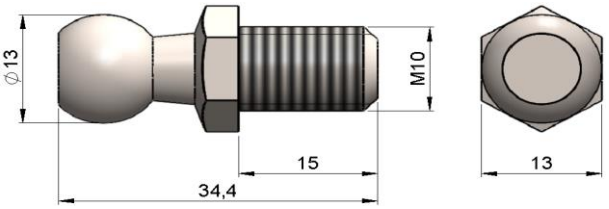		
Materyal / Ürün Ağırlığı	11SMnPb30	23,97 gr.	**Materyal / Ürün Ağırlığı**	11SMnPb30	23,97 gr.
Ürün Kodu / Ürün Açılımı	K18	Ø13 SW13 M10 DB15 Kür.	**Ürün Kodu / Ürün Açılımı**	K18B	Ø13 SW13 M10 DB15 Kür. Beyaz Kaplama
K19			***K19B***		
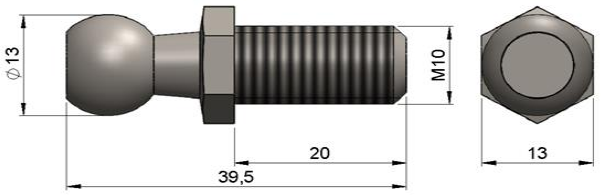			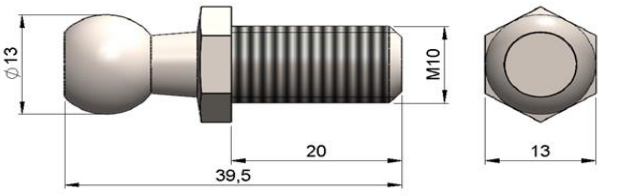		
Materyal / Ürün Ağırlığı	11SMnPb30	26,76 gr.	**Materyal / Ürün Ağırlığı**	11SMnPb30	26,76 gr.
Ürün Kodu / Ürün Açılımı	K19	Ø13 SW13 M10 DB20 Kür.	**Ürün Kodu / Ürün Açılımı**	K19B	Ø13 SW13 M10 DB20 Kür. Beyaz Kaplama
K20			***K20B***		
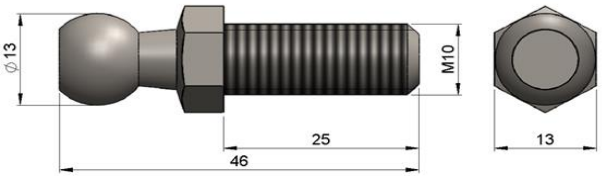			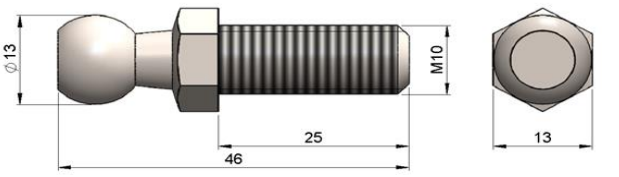		
Materyal / Ürün Ağırlığı	11SMnPb30	31,91 gr.	**Materyal / Ürün Ağırlığı**	11SMnPb30	31,91 gr.
Ürün Kodu / Ürün Açılımı	K20	Ø13 SW13 M10 DB25 Kür.	**Ürün Kodu / Ürün Açılımı**	K20B	Ø13 SW13 M10 DB25 Kür. Beyaz Kaplama

K21			***K21B***		
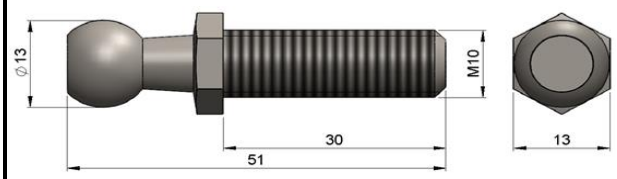			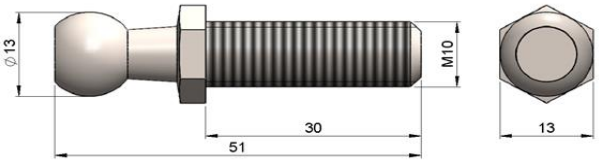		
Materyal / Ürün Ağırlığı	11SMnPb30	33,47 gr.	**Materyal / Ürün Ağırlığı**	11SMnPb30	33,47 gr.
Ürün Kodu / Ürün Açılımı	K21	Ø13 SW13 M10 DB30 Kür.	**Ürün Kodu / Ürün Açılımı**	K21B	Ø13 SW13 M10 DB30 Kür. Beyaz Kaplama
K22			***K22B***		
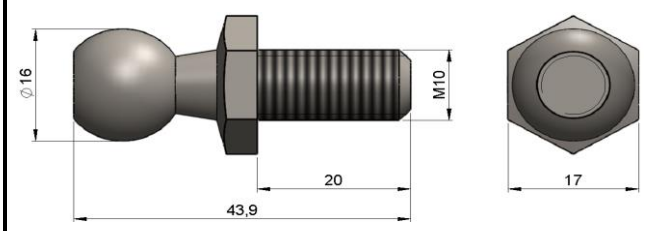			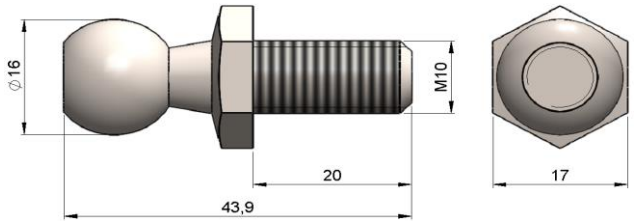		
Materyal / Ürün Ağırlığı	11SMnPb30	39,90 gr.	**Materyal / Ürün Ağırlığı**	11SMnPb30	39,90 gr.
Ürün Kodu / Ürün Açılımı	K22	Ø16 SW17 M10 DB20 Kür.	**Ürün Kodu / Ürün Açılımı**	K22B	Ø16 SW17 M10 DB20 Kür.(Beyaz Kaplama)
K23			***K23B***		
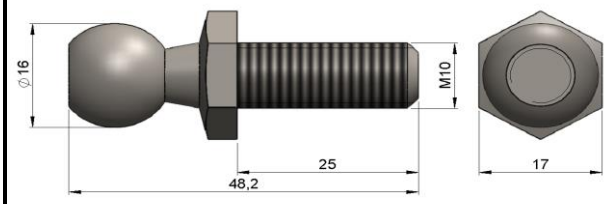			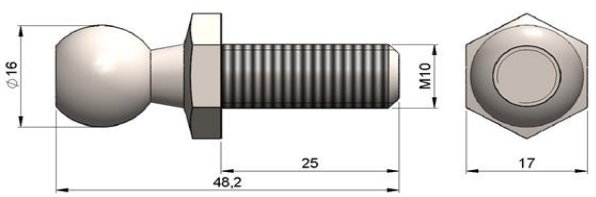		
Materyal / Ürün Ağırlığı	11SMnPb30	42,61 gr.	**Materyal / Ürün Ağırlığı**	11SMnPb30	42,61 gr.
Ürün Kodu / Ürün Açılımı	K23	Ø16 SW17 M10 DB25 Kür.	**Ürün Kodu / Ürün Açılımı**	K23B	Ø16 SW17 M10 DB25 Kür. Beyaz Kaplama

K24		
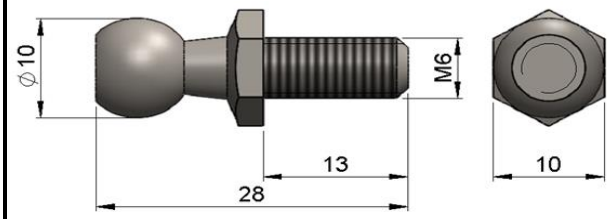		
Materyal / Ürün Ağırlığı	11SMnPb30	9,27 gr.
Ürün Kodu / Ürün Açılımı	K24	Ø10 SW10 M6 DB13 Kür.

K24B		
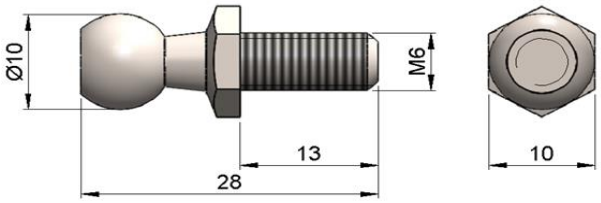		
Materyal / Ürün Ağırlığı	11SMnPb30	9,27 gr.
Ürün Kodu / Ürün Açılımı	K24B	Ø10 SW10 M6 DB13 Kür. Beyaz Kaplama

K25		
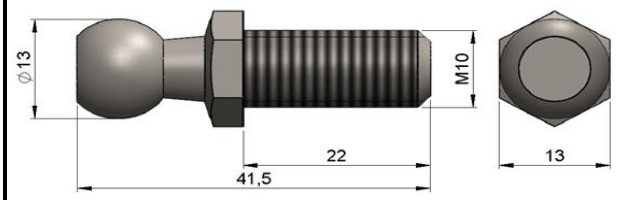		
Materyal / Ürün Ağırlığı	11SMnPb30	28,01 gr.
Ürün Kodu / Ürün Açılımı	K25	Ø13 SW13 M10 DB22 Kür.

K25B		
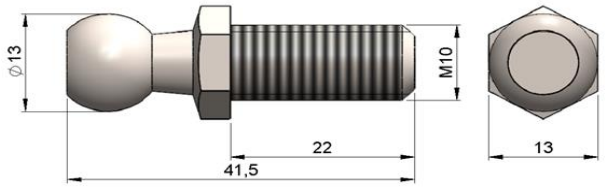		
Materyal / Ürün Ağırlığı	11SMnPb30	28,01 gr.
Ürün Kodu / Ürün Açılımı	K25B	Ø13 SW13 M10 DB22 Kür. Beyaz Kaplama

K26		
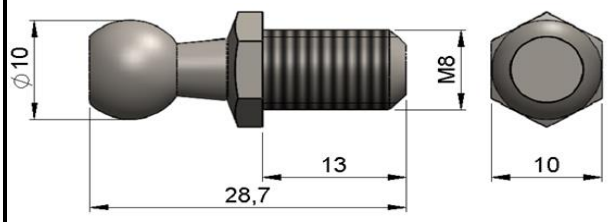		
Materyal / Ürün Ağırlığı	11SMnPb30	11,52 gr.
Ürün Kodu / Ürün Açılımı	K26	Ø10 SW10 M8 DB13 Kür.

K26B		
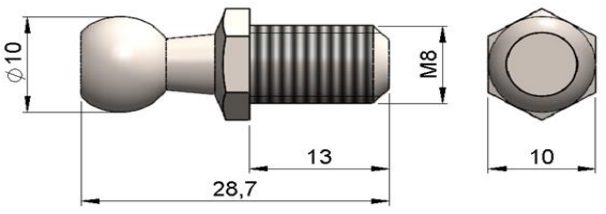		
Materyal / Ürün Ağırlığı	11SMnPb30	11,52 gr.
Ürün Kodu / Ürün Açılımı	K26B	Ø10 SW10 M8 DB13 Kür. Beyaz Kaplama

K27		
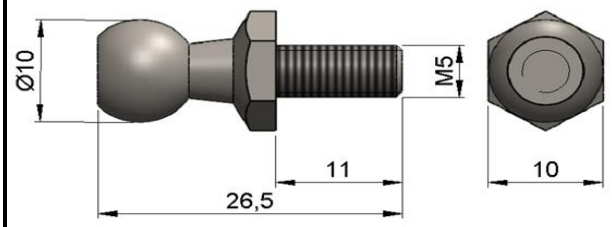		
Materyal / Ürün Ağırlığı	11SMnPb30	8,38 gr.
Ürün Kodu / Ürün Açılımı	K27	Ø10 SW10 M5 DB11 Kür.

K27B		
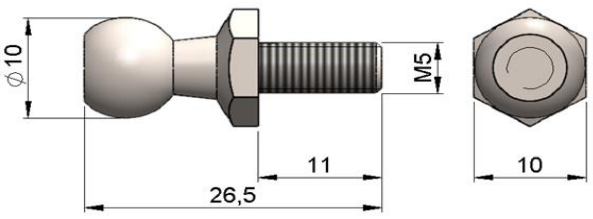		
Materyal / Ürün Ağırlığı	11SMnPb30	8,38 gr.
Ürün Kodu / Ürün Açılımı	K27B	Ø10 SW10 M5 DB11 Kür. Beyaz Kaplama

K28		
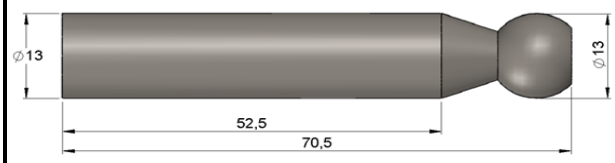		
Materyal / Ürün Ağırlığı	11SMn30	67,95 gr.
Ürün Kodu / Ürün Açılımı	K28	302 Takım Mili

K28B		
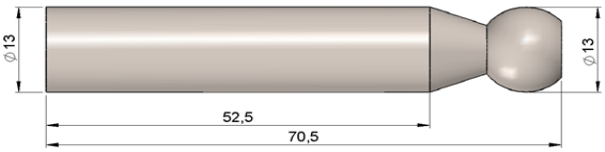		
Materyal / Ürün Ağırlığı	11SMn30	67,95 gr.
Ürün Kodu / Ürün Açılımı	K28B	302 Takım Mili Beyaz Kaplama

K29		
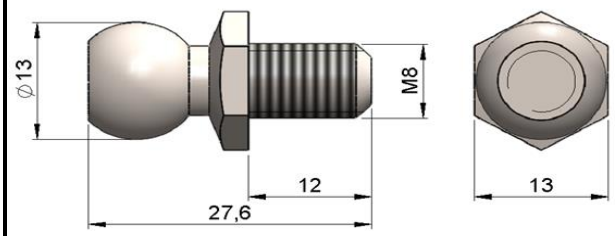		
Materyal / Ürün Ağırlığı	11SMnPb30	17,23 gr.
Ürün Kodu / Ürün Açılımı	K29	Pilot Rotil Kürebaşı

K30		
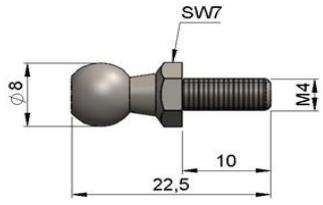		
Materyal / Ürün Ağırlığı	11SMnPb30	4,26 gr.
Ürün Kodu / Ürün Açılımı	K30	Ø8 SW7 M4 DB10 Kür.

K30B			***K31***		
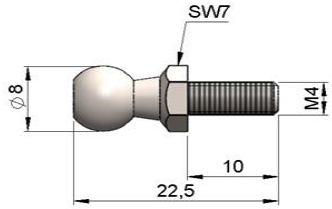			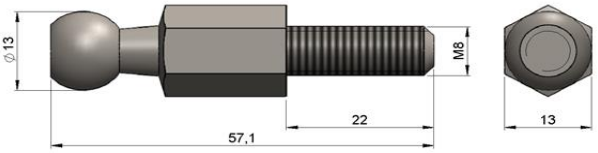		
Materyal / Ürün Ağırlığı	11SMnPb30	4,26 gr.	**Materyal / Ürün Ağırlığı**	11SMnPb30	40,18 gr.
Ürün Kodu / Ürün Açılımı	K30B	Ø8 SW7 M4 DB10 Kür. Beyaz Kaplama	**Ürün Kodu / Ürün Açılımı**	K31	Ø13 SW13-19mm M8 DB22 Kür. (Özduman Kürebaş)
K31B			***K32***		
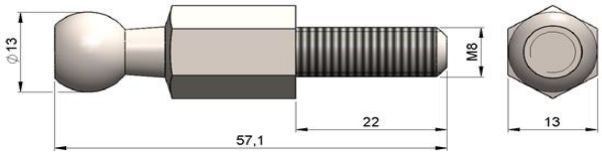			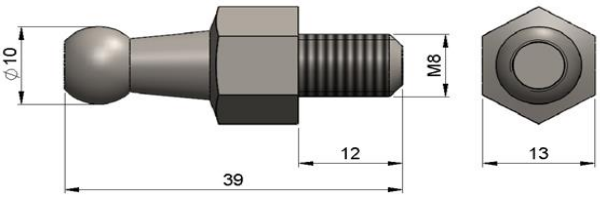		
Materyal / Ürün Ağırlığı	11SMnPb30	40,18 gr.	**Materyal / Ürün Ağırlığı**	11SMnPb30	21,23 gr.
Ürün Kodu / Ürün Açılımı	K31B	Ø13 SW13-19mm M8 DB22 Kür. (Özduman Kürebaş) Beyaz Kaplama	**Ürün Kodu / Ürün Açılımı**	K32	Ø10 SW13-10mm M8 DB12 (AY YEDEK (331-60675) Mil Bağlantı)
K32B			***K33***		
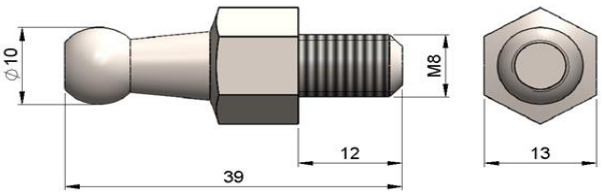			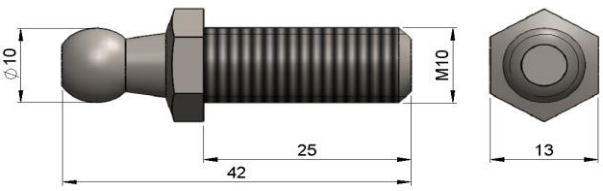		
Materyal / Ürün Ağırlığı	11SMnPb30	21,23 gr.	**Materyal / Ürün Ağırlığı**	11SMnPb30	25,44 gr.
Ürün Kodu / Ürün Açılımı	K32B	Ø10 SW13-10mm M8 DB12 (AY YEDEK (331-60675) Mil Bağlantı) Beyaz Kaplama	**Ürün Kodu / Ürün Açılımı**	K33	Ø10 SW13 M10 DB25 Kür. (AY YEDEK F21/90030)

K33B		
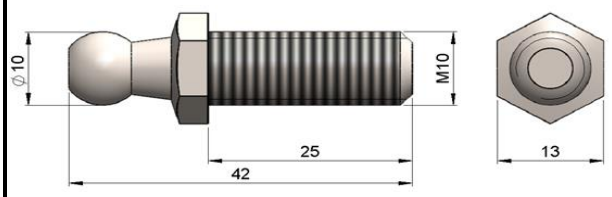		
Materyal / Ürün Ağırlığı	11SMnPb30	25,44 gr.
Ürün Kodu / Ürün Açılımı	K33B	Ø10 SW13 M10 DB25 Kür. (AY YEDEK F21/90030) Beyaz Kaplama

K34		
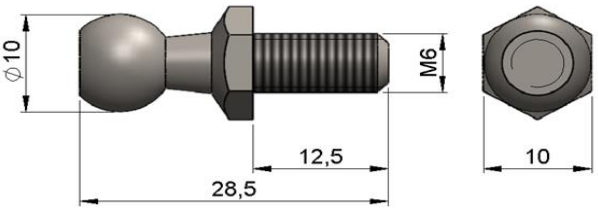		
Materyal / Ürün Ağırlığı	11SMnPb30	9,56 gr.
Ürün Kodu / Ürün Açılımı	K34	Ø10 SW10 M6 DB12.5 Kür.

K34B		
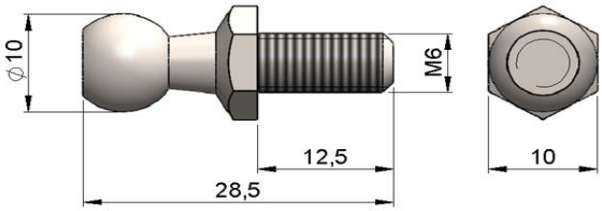		
Materyal / Ürün Ağırlığı	11SMnPb30	9,56 gr.
Ürün Kodu / Ürün Açılımı	K34B	Ø10 SW10 M6 DB12.5 Kür. Beyaz Kaplama

K35		
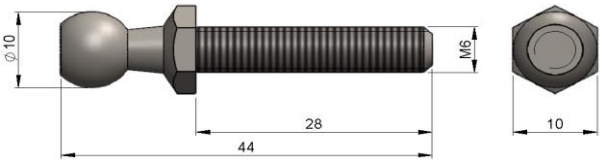		
Materyal / Ürün Ağırlığı	11SMnPb30	12,95 gr.
Ürün Kodu / Ürün Açılımı	K35	Ø10 SW10 M6 DB28 Kür.

K35B		
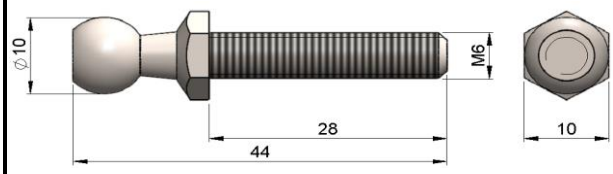		
Materyal / Ürün Ağırlığı	11SMnPb30	12,95 gr.
Ürün Kodu / Ürün Açılımı	K35B	Ø10 SW10 M6 DB28 Kür. Beyaz Kaplama

K36		
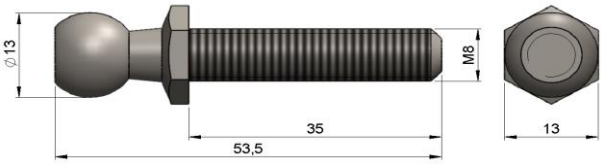		
Materyal / Ürün Ağırlığı	11SMnPb30	27,27 gr.
Ürün Kodu / Ürün Açılımı	K36	Ø13 SW13 M8 DB35 Kür.

K36B		
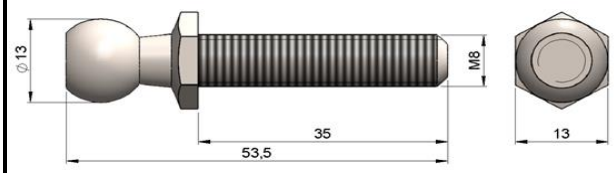		
Materyal / Ürün Ağırlığı	11SMnPb30	27,27 gr.
Ürün Kodu / Ürün Açılımı	K36B	Ø13 SW13 M8 DB35 Kür. Beyaz Kaplama

K37		
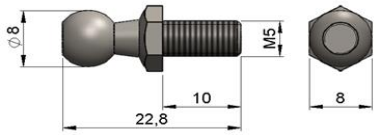		
Materyal / Ürün Ağırlığı	11SMnPb30	5,09 gr.
Ürün Kodu / Ürün Açılımı	K37	Ø8.2 SW8 M5 DB10 Kür.

K37B		
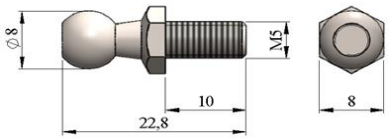		
Materyal / Ürün Ağırlığı	11SMnPb30	5,09 gr.
Ürün Kodu / Ürün Açılımı	K37B	Ø8.2 SW8 M5 DB10 Kür.(Beyaz Kaplama)

K38		
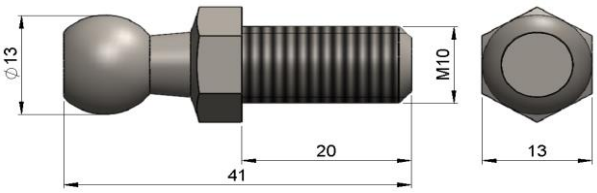		
Materyal / Ürün Ağırlığı	11SMnPb30	28,08 gr.
Ürün Kodu / Ürün Açılımı	K38	Ø13 SW13 M10 DB20 Kür.(Havalı Mibzer)

K38B		
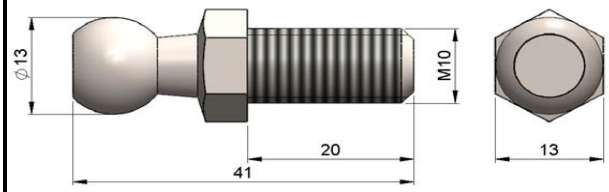		
Materyal / Ürün Ağırlığı	11SMnPb30	28,08 gr.
Ürün Kodu / Ürün Açılımı	K38B	Ø13 SW13 M10 DB20 Kür. (Havalı Mibzer) Beyaz Kaplama

K39		
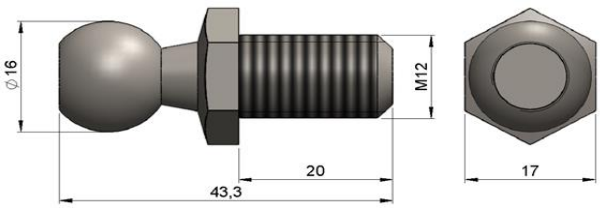		
Materyal / Ürün Ağırlığı	11SMnPb30	45,30 gr.
Ürün Kodu / Ürün Açılımı	K39	Ø16 SW17 M12 x 1.75 DB20

K39B			***K40***		
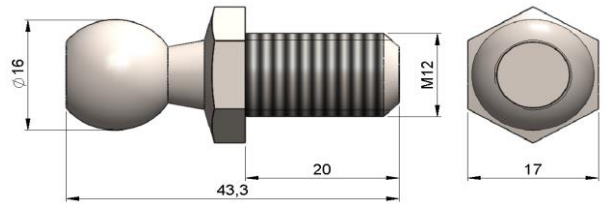			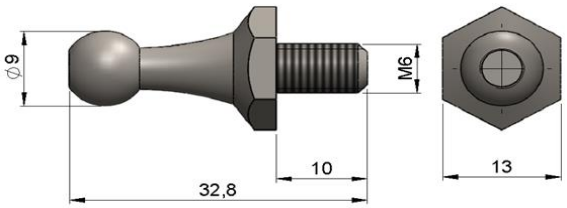		
Materyal / Ürün Ağırlığı	11SMnPb30	45,30 gr.	**Materyal / Ürün Ağırlığı**	11SMnPb30	14,09 gr.
Ürün Kodu / Ürün Açılımı	K39B	Ø16 SW17 M12 x 1.75 DB20 Beyaz Kaplama	**Ürün Kodu / Ürün Açılımı**	K40	Ø9 SW13 M6 DB10 Kür.(ASKILIK)
K40B			***K41B***		
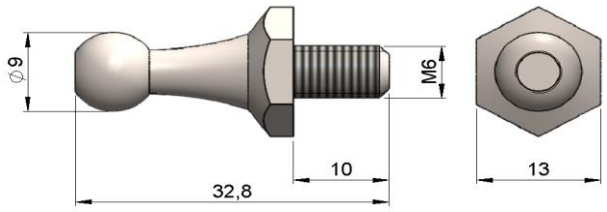			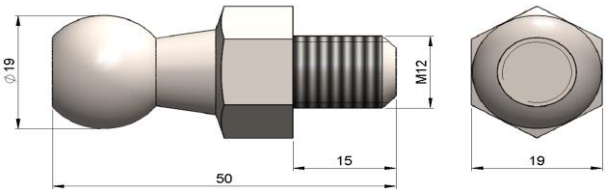		
Materyal / Ürün Ağırlığı	11SMnPb30	14,09 gr.	**Materyal / Ürün Ağırlığı**	11SMnPb30	73,75 gr.
Ürün Kodu / Ürün Açılımı	K40B	Ø9 SW13 M6 DB10 Kür. (ASKILIK)	**Ürün Kodu / Ürün Açılımı**	K41B	Ø19 SW19 M12 DB15
K42B			***K43B***		
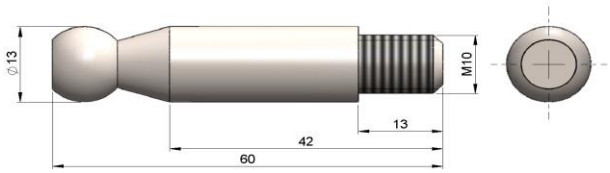			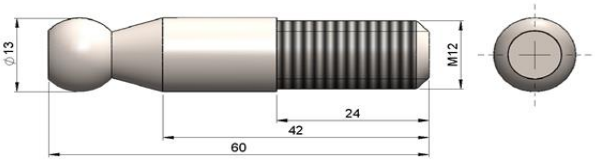		
Materyal / Ürün Ağırlığı	11SMnPb30	52,49 gr.	**Materyal / Ürün Ağırlığı**	11SMnPb30	54,03 gr.
Ürün Kodu / Ürün Açılımı	K42B	302 Takım Mili M10 Diş Beyaz Kaplama	**Ürün Kodu / Ürün Açılımı**	K43B	302 Takım Mili M12 Diş Beyaz Kaplama

K44			***K44B***		
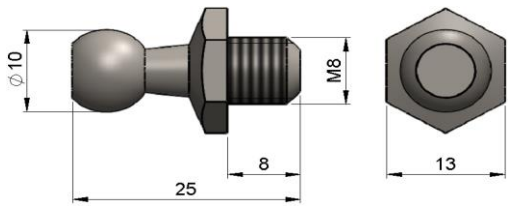			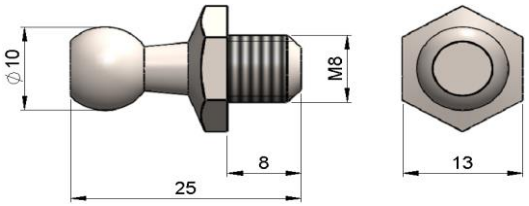		
Materyal / Ürün Ağırlığı	11SMnPb30	11,66 gr.	**Materyal / Ürün Ağırlığı**	11SMnPb30	11,66 gr.
Ürün Kodu / Ürün Açılımı	K44	Ø10 SW13 M8 DB8	**Ürün Kodu / Ürün Açılımı**	K44B	Ø10 SW13 M8 DB8 Beyaz Kaplama
K45			***K45B***		
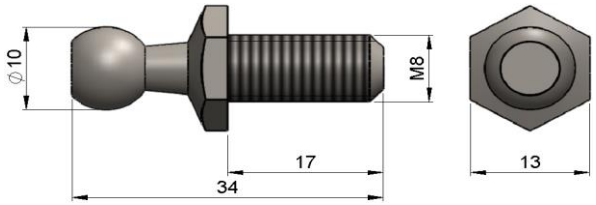			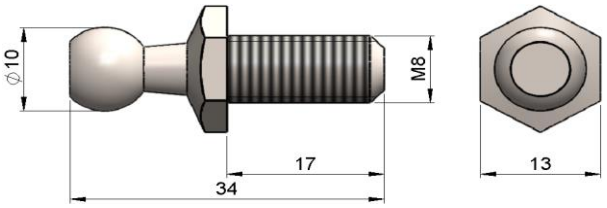		
Materyal / Ürün Ağırlığı	11SMnPb30	15,24 gr.	**Materyal / Ürün Ağırlığı**	11SMnPb30	15,24 gr.
Ürün Kodu / Ürün Açılımı	K45	Ø10 SW13 M8 DB17 Kür.	**Ürün Kodu / Ürün Açılımı**	K45B	Ø10 SW13 M8 DB17 Kür. Beyaz Kaplama
K46			***K47B***		
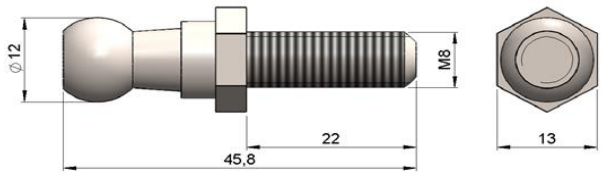			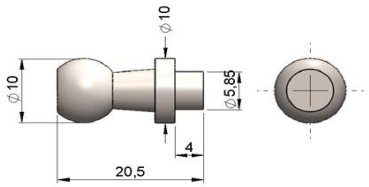		
Materyal / Ürün Ağırlığı	11SMnPb30	25,58 gr.	**Materyal / Ürün Ağırlığı**	11SMnPb30	8,11 gr.
Ürün Kodu / Ürün Açılımı	K46	Ø12 SW13 M8 DB22 FT-CHE Kür.	**Ürün Kodu / Ürün Açılımı**	K47B	Ø10 Ø10 DB4 Beyaz Kaplama (Almanya) Kürebaş
K47S			***K48B***		
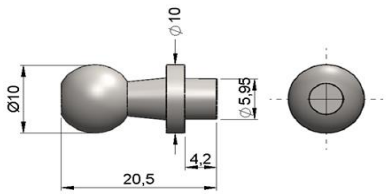			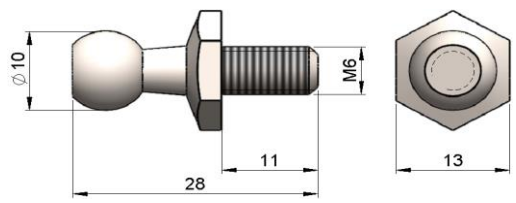		
Materyal / Ürün Ağırlığı	304 Paslanmaz / (1.4301) X5CrNi18-10	8,11 gr.	**Materyal / Ürün Ağırlığı**	11SMnPb30	10,98 gr.
Ürün Kodu / Ürün Açılımı	K47S	Ø10 Ø10 DB4 Paslanmaz (Almanya)	**Ürün Kodu / Ürün Açılımı**	M48B	Ø10 SW13 M6 DB11 Kür. Beyaz Kaplama

K49					
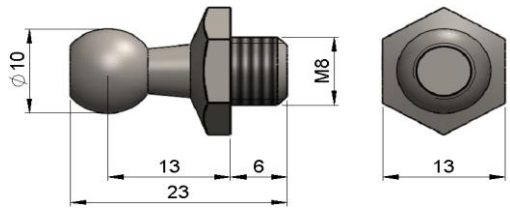					
Materyal / Ürün Ağırlığı	11SMnPb30	10,99 gr.	**Materyal / Ürün Ağırlığı**		
Ürün Kodu / Ürün Açılımı	K49	Ø10 SW13 M8 DB6 Kür.	**Ürün Kodu / Ürün Açılımı**		

MANKSAN AMORTİSÖR A.Ş MUYLU TİPİ BAŞLIK GRUBU

M01

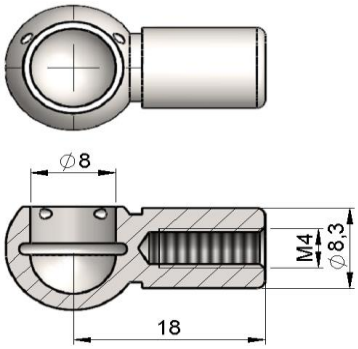

Materyal / Ürün Ağırlığı	11SMnPb30	8,91 gr.
Ürün Kodu / Ürün Açılımı	M01	E:18 Ø8 M4 Muylu

M02

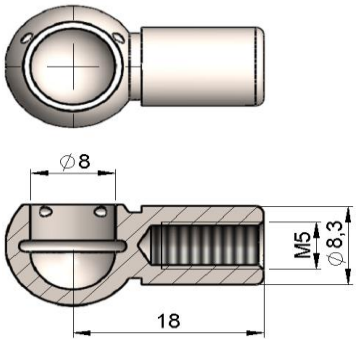

Materyal / Ürün Ağırlığı	11SMnPb30	8,46 gr.
Ürün Kodu / Ürün Açılımı	M02	E:18 Ø8 M5 Muylu

M03

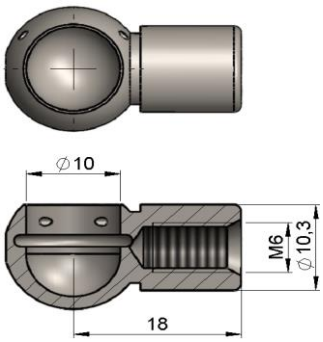

Materyal / Ürün Ağırlığı	11SMnPb30	11,50 gr.
Ürün Kodu / Ürün Açılımı	M03	E:18 Ø10 M6 Muylu

M03B

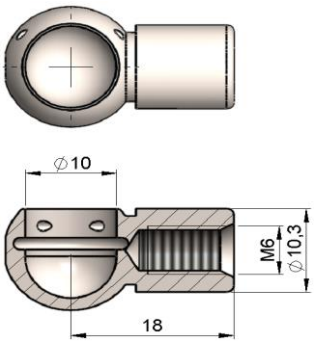

Materyal / Ürün Ağırlığı	11SMnPb30	11,50 gr.
Ürün Kodu / Ürün Açılımı	M03B	E:18 Ø10 M6 Muylu (Beyaz Kaplama)

M04

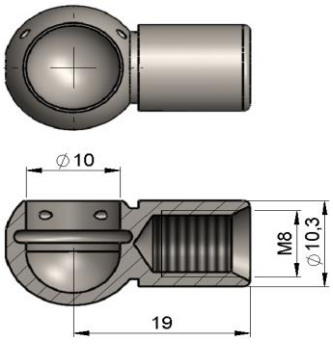

Materyal / Ürün Ağırlığı	11SMnPb30	10,58 gr.
Ürün Kodu / Ürün Açılımı	M04	E:19 Ø10 M8 Muylu

M04B

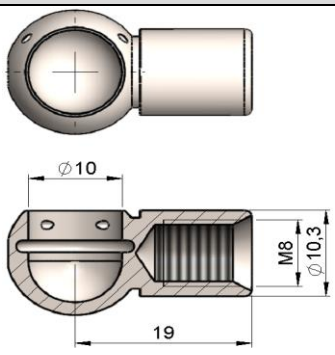

Materyal / Ürün Ağırlığı	11SMnPb30	10,58 gr.
Ürün Kodu / Ürün Açılımı	M04B	E:19 Ø10 M8 Muylu (Beyaz Kaplama)

M04S			***M05***		
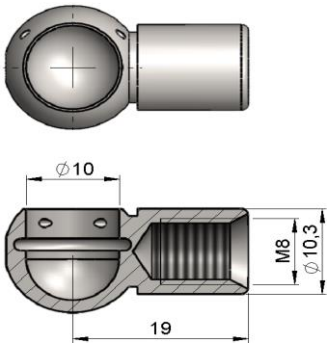			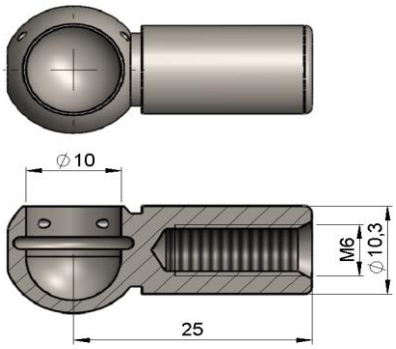		
Materyal / Ürün Ağırlığı	304 Paslanmaz / (1.4301) X5CrNi18-10	10,51 gr.	**Materyal / Ürün Ağırlığı**	11SMnPb30	15,38 gr.
Ürün Kodu / Ürün Açılımı	M04S	E:19 Ø10 M8 Paslanmaz Muylu	**Ürün Kodu / Ürün Açılımı**	M05	E:25 Ø10 M6 Muylu
M05B			***M06***		
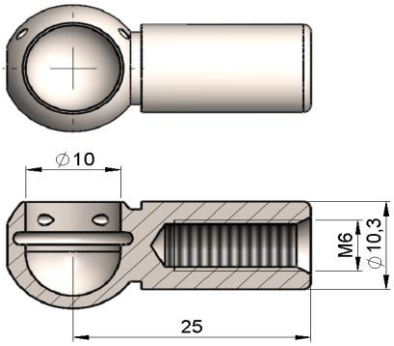			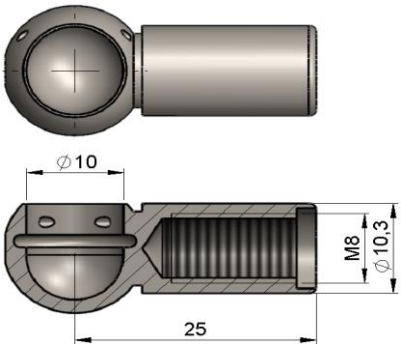		
Materyal / Ürün Ağırlığı	11SMnPb30	15,38 gr.	**Materyal / Ürün Ağırlığı**	11SMnPb30	12,65 gr.
Ürün Kodu / Ürün Açılımı	M05B	E:25 Ø10 M6 Muylu (Beyaz Kaplama)	**Ürün Kodu / Ürün Açılımı**	M06	E:25 Ø10 M8 Muylu
M06B			***M07***		
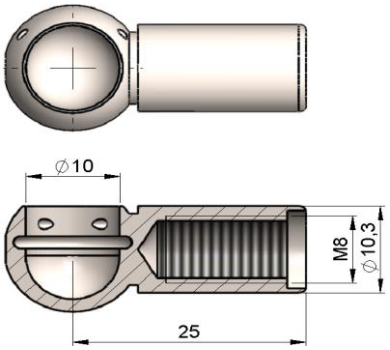			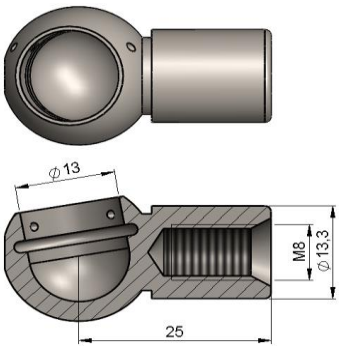		
Materyal / Ürün Ağırlığı	11SMnPb30	12,65 gr.	**Materyal / Ürün Ağırlığı**	11SMnPb30	28,94 gr.
Ürün Kodu / Ürün Açılımı	M06B	E:25 Ø10 M8 Muylu (Beyaz Kaplama)	**Ürün Kodu / Ürün Açılımı**	M07	E:25 Ø13 M8 Muylu

M07B			***M08***		
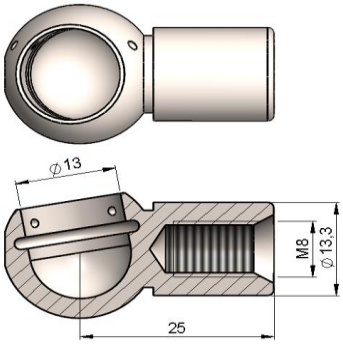			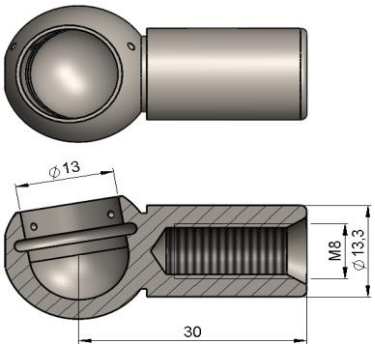		
Materyal / Ürün Ağırlığı	11SMnPb30	28,94 gr.	**Materyal / Ürün Ağırlığı**	11SMnPb30	33,28 gr.
Ürün Kodu / Ürün Açılımı	M07B	E:25 Ø13 M8 Muylu (Beyaz Kaplama)	**Ürün Kodu / Ürün Açılımı**	M08	E:30 Ø13 M8 Muylu
M08B			***M09***		
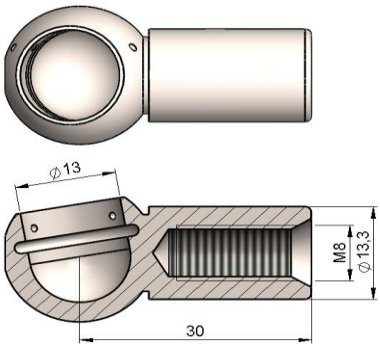			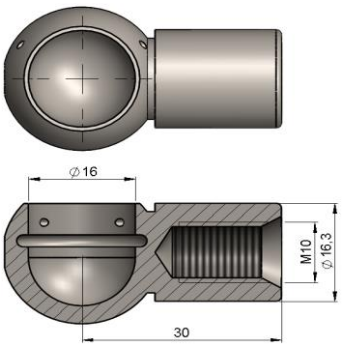		
Materyal / Ürün Ağırlığı	11SMnPb30	33,28 gr.	**Materyal / Ürün Ağırlığı**	11SMnPb30	50,06 gr.
Ürün Kodu / Ürün Açılımı	M08B	E:30 Ø13 M8 Muylu (Beyaz Kaplama)	**Ürün Kodu / Ürün Açılımı**	M09	E:30 Ø16 M10 Muylu
M09B			***M10***		
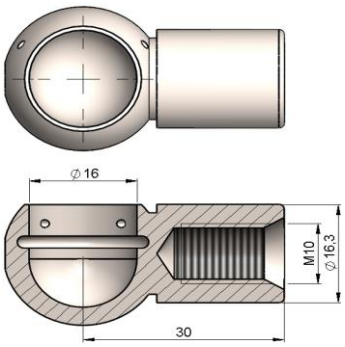			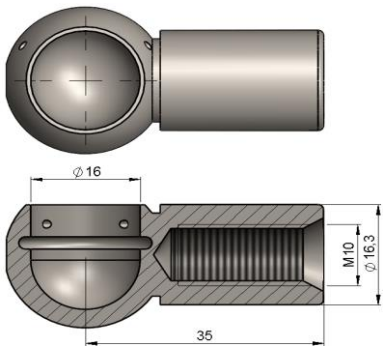		
Materyal / Ürün Ağırlığı	11SMnPb30	50,06 gr.	**Materyal / Ürün Ağırlığı**	11SMnPb30	55,34 gr.
Ürün Kodu / Ürün Açılımı	M09B	E:30 Ø16 M10 Muylu (Beyaz Kaplama)	**Ürün Kodu / Ürün Açılımı**	M10	E:35 Ø16 M10 Muylu

M10B			***M11B***		
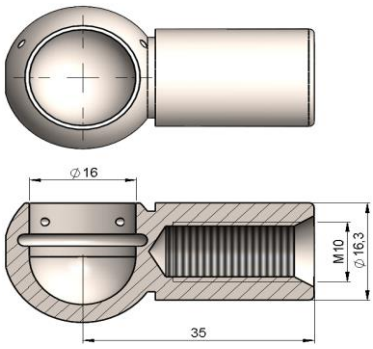			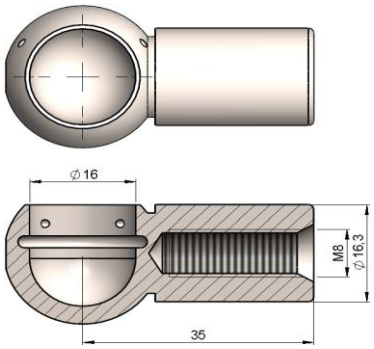		
Materyal / Ürün Ağırlığı	11SMnPb30	55,34 gr.	**Materyal / Ürün Ağırlığı**	11SMnPb30	59,23 gr.
Ürün Kodu / Ürün Açılımı	M10B	E:35 Ø16 M10 Muylu (Beyaz Kaplama)	**Ürün Kodu / Ürün Açılımı**	M11B	E:35 Ø16 M8 Muylu Beyaz Kaplama
M12			***M12B***		
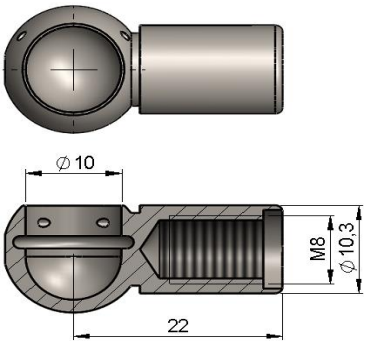			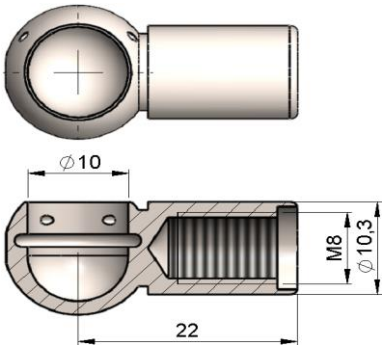		
Materyal / Ürün Ağırlığı	11SMnPb30	11,56 gr.	**Materyal / Ürün Ağırlığı**	11SMnPb30	11,56 gr.
Ürün Kodu / Ürün Açılımı	M12	E:22 Ø10 M8 Muylu	**Ürün Kodu / Ürün Açılımı**	M12B	E:22 Ø10 M8 Muylu (Beyaz Kaplama)
M13B			***M14***		
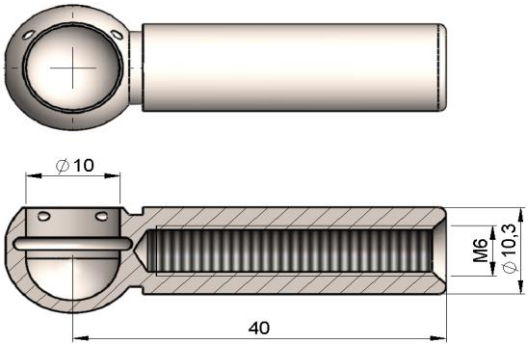			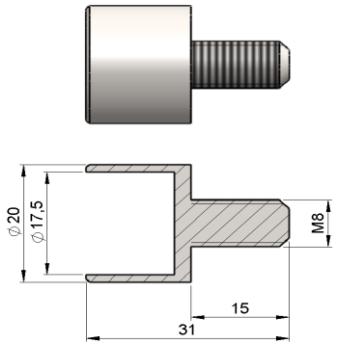		
Materyal / Ürün Ağırlığı	11SMnPb30	22,35 gr.	**Materyal / Ürün Ağırlığı**	11SMnPb30	19,51 gr.
Ürün Kodu / Ürün Açılımı	M13B	E:40 Ø10 M6 Muylu (Beyaz Kaplama)	**Ürün Kodu / Ürün Açılımı**	M14	Pilot Rotil Muylu (Çanak)

M15			***M15B***		
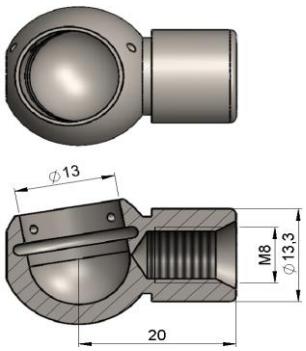			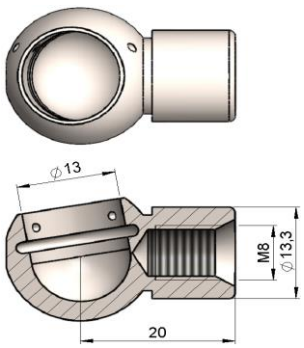		
Materyal / Ürün Ağırlığı	11SMnPb30	24,63 gr.	**Materyal / Ürün Ağırlığı**	11SMnPb30	24,63 gr.
Ürün Kodu / Ürün Açılımı	M15	E:20 Ø13 M8 Muylu	**Ürün Kodu / Ürün Açılımı**	M15B	E:20 Ø13 M8 Muylu (Beyaz Kaplama)
M16			***M17B***		
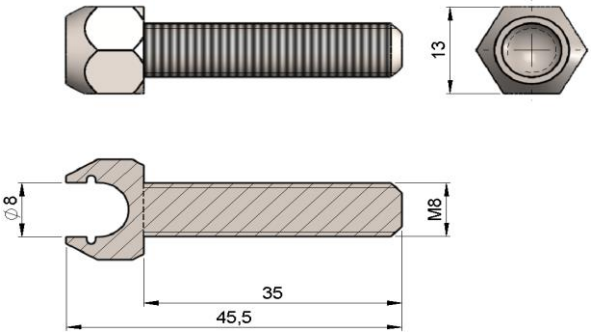			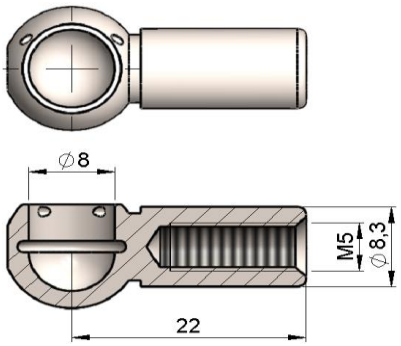		
Materyal / Ürün Ağırlığı	11SMnPb30	21,40 gr.	**Materyal / Ürün Ağırlığı**	11SMnPb30	9,75 gr.
Ürün Kodu / Ürün Açılımı	M16	Euro Muylu	**Ürün Kodu / Ürün Açılımı**	M17B	E:22Ø8.2 M5 Muylu (Beyaz Kaplama)
M18B			***M19***		
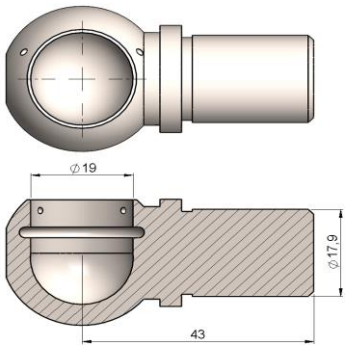			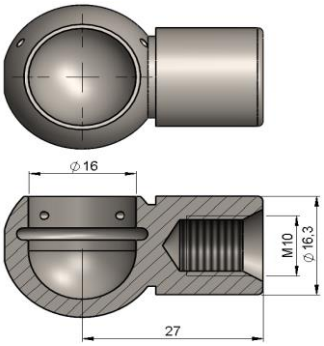		
Materyal / Ürün Ağırlığı	11SMnPb30	121,72 gr.	**Materyal / Ürün Ağırlığı**	11SMnPb30	46,75 gr.
Ürün Kodu / Ürün Açılımı	M18B	E:43 Ø19 Muylu (Beyaz Kaplama)	**Ürün Kodu / Ürün Açılımı**	M19	E:27 Ø16 M10 Muylu

M19B			***M20***		
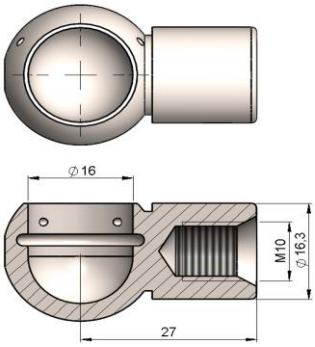			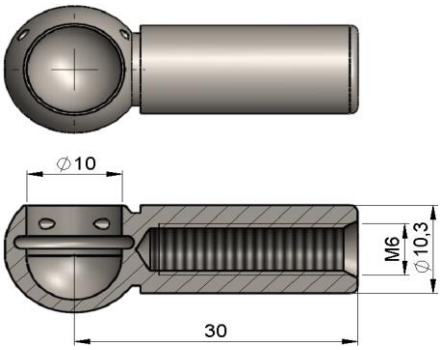		
Materyal / Ürün Ağırlığı	11SMnPb30	46,75 gr.	**Materyal / Ürün Ağırlığı**	11SMnPb30	17,55 gr.
Ürün Kodu / Ürün Açılımı	M19B	E:27 Ø16 M10Muylu (Beyaz Kaplama)	**Ürün Kodu / Ürün Açılımı**	M20	E:30 Ø10 M6 Muylu
M21			***M22***		
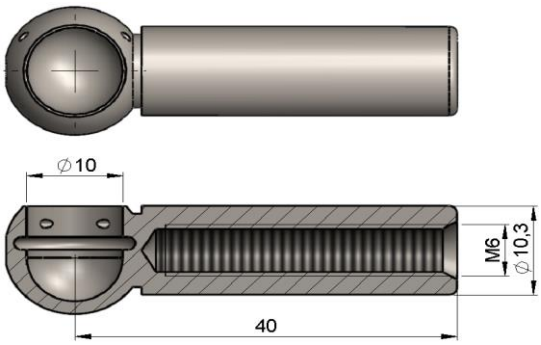			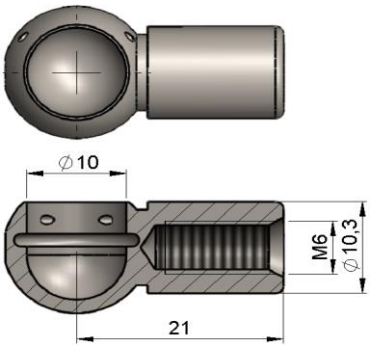		
Materyal / Ürün Ağırlığı	11SMnPb30	22,60 gr.	**Materyal / Ürün Ağırlığı**	11SMnPb30	13,04 gr.
Ürün Kodu / Ürün Açılımı	M21	E:40 Ø10 M6 Muylu	**Ürün Kodu / Ürün Açılımı**	M22	E:21 Ø10 M6 Muylu
M23B			***M24***		
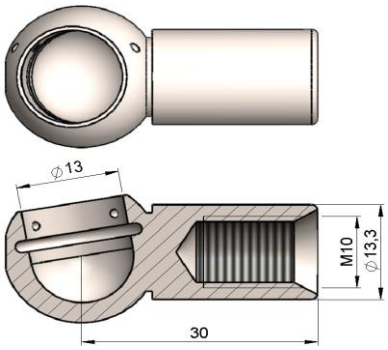			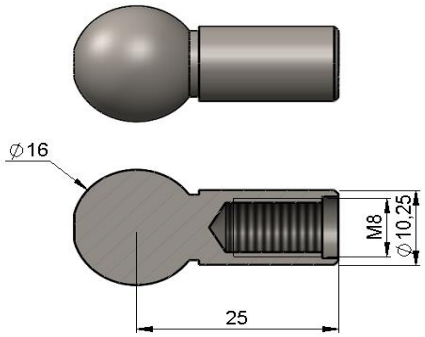		
Materyal / Ürün Ağırlığı	11SMnPb30	31,27 gr.	**Materyal / Ürün Ağırlığı**	11SMnPb30	23,14 gr.
Ürün Kodu / Ürün Açılımı	M23B	E:30 Ø13 M10 Muylu (Beyaz Kaplama)	**Ürün Kodu / Ürün Açılımı**	M24	E:25 Ø15,85 M8

M25			***M26B***		
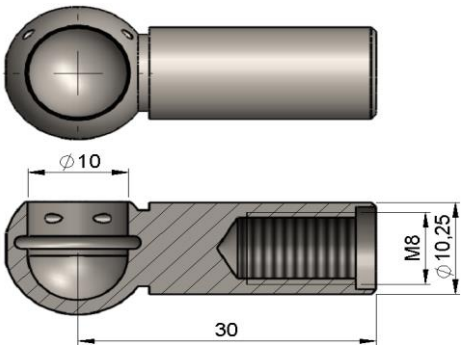			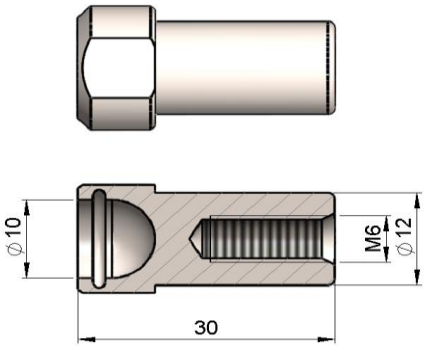		
Materyal / Ürün Ağırlığı	11SMnPb30	16,43 gr.	**Materyal / Ürün Ağırlığı**	11SMnPb30	23,47 gr.
Ürün Kodu / Ürün Açılımı	M25	E:30 Ø10 M8 Muylu	**Ürün Kodu / Ürün Açılımı**	M26B	E:30 Ø10 M6 Euro Muylu (Beyaz Kaplama)
M27B			***M28B***		
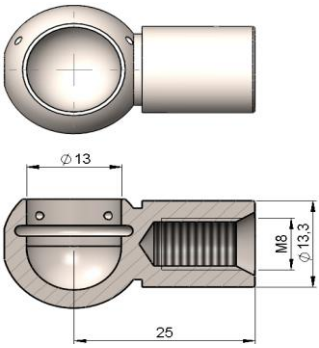			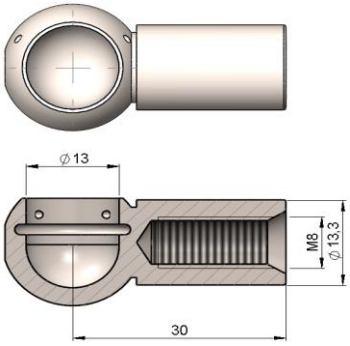		
Materyal / Ürün Ağırlığı	11SMnPb30	29,03 gr.	**Materyal / Ürün Ağırlığı**	11SMnPb30	33,14 gr.
Ürün Kodu / Ürün Açılımı	M27B	E:25 Ø13 M8 Açısız Muylu (Beyaz Kaplama)	**Ürün Kodu / Ürün Açılımı**	M28B	E:30 Ø13 M8 Açısız Muylu (Beyaz Kaplama)
M29B			***M30B***		
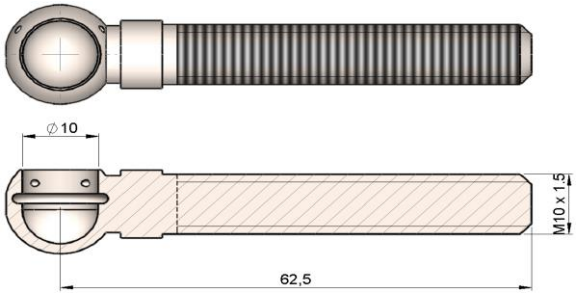			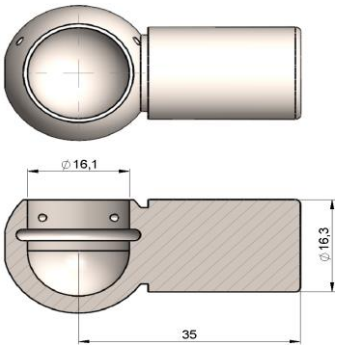		
Materyal / Ürün Ağırlığı	11SMnPb30	33,72 gr.	**Materyal / Ürün Ağırlığı**	11SMnPb30	66,27 gr.
Ürün Kodu / Ürün Açılımı	M29B	E:62.5 Ø10 M10 Vidalı Muylu (Beyaz Kaplama)	**Ürün Kodu / Ürün Açılımı**	M30B	E:35 Ø16 Muylu (Beyaz Kaplama)

M31B			***M32B***		
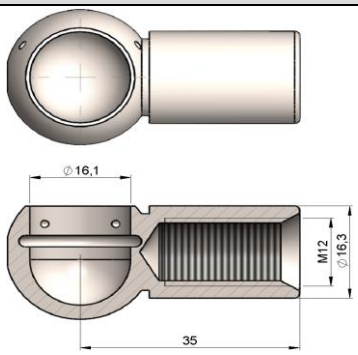			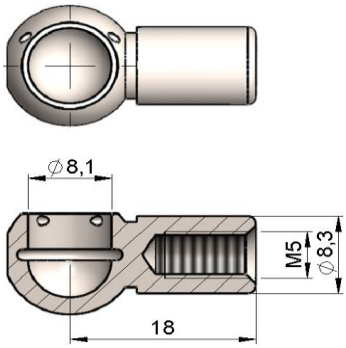		
Materyal / Ürün Ağırlığı	11SMnPb30	49,80 gr.	**Materyal / Ürün Ağırlığı**	11SMnPb30	8,49 gr.
Ürün Kodu / Ürün Açılımı	M31B	E:35 Ø16 M12 Muylu (Beyaz Kaplama)	**Ürün Kodu / Ürün Açılımı**	M32B	E:18 Ø8.2 M5 Muylu (Beyaz Kaplama)
M33B					
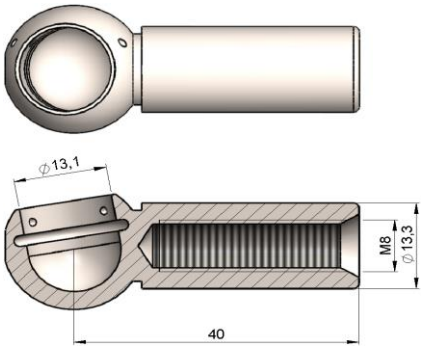					
Materyal / Ürün Ağırlığı	11SMnPb30	40,95 gr.	**Materyal / Ürün Ağırlığı**		
Ürün Kodu / Ürün Açılımı	M33B	E:40 Ø13 M8 Muylu (Beyaz Kaplama)	**Ürün Kodu / Ürün Açılımı**		

MANKSAN AMORTİSÖR A.Ş MUYLU + KÜREBAŞ BAŞLIK GRUBU

M01K30

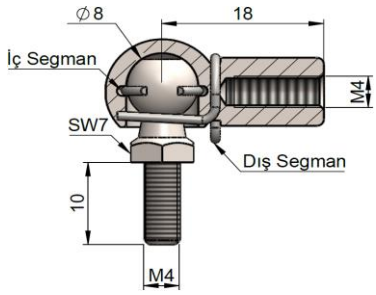

Materyal / Ürün Ağırlığı	11SMnPb30		13,53 gr.	
Ürün Kodu / Ürün Açılımı	M01K30		E:18 Ø10 M6 Muylu + Ø10 SW10 M6 DB20 Kür.	
Kaplama Seçenekleri	Siyah	☐	Gümüş	☑

M03BK03B

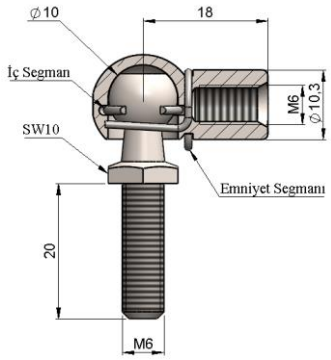

Materyal / Ürün Ağırlığı	11SMnPb30		23,03 gr.	
Ürün Kodu / Ürün Açılımı	M03BK03B		E:18 Ø10 M6 Muylu + Ø10 SW10 M6 DB20 Kür.	
Kaplama Seçenekleri	Siyah	☐	Gümüş	☑

M03K01

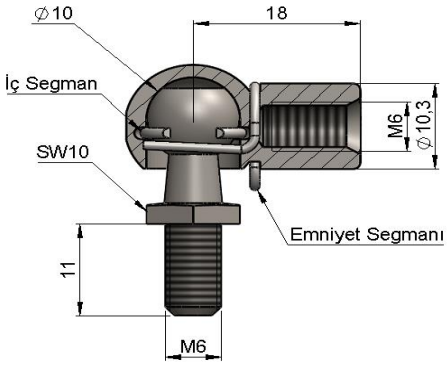

Materyal / Ürün Ağırlığı	11SMnPb30		21,01 gr.	
Ürün Kodu / Ürün Açılımı	M03K01		E:18 Ø10 M6 Muylu + Ø10 SW10 M6 DB11 Kür.	
Kaplama Seçenekleri	Siyah	☑	Gümüş	☐

M03K03

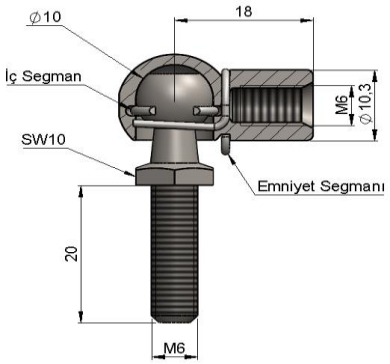

Materyal / Ürün Ağırlığı	11SMnPb30		23,06 gr.	
Ürün Kodu / Ürün Açılımı	M03K03		E:18 Ø10 M6 Muylu + Ø10 SW10 M6 DB20 Kür.	
Kaplama Seçenekleri	Siyah	☑	Gümüş	☐

M03K04

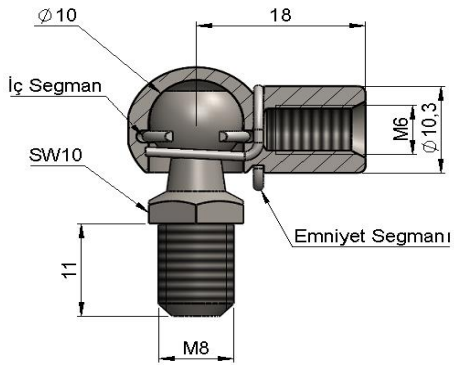

Materyal / Ürün Ağırlığı	11SMnPb30		22,91 gr.	
Ürün Kodu / Ürün Açılımı	M03K04		E:18 Ø10 M6 Muylu + Ø10 SW10 M8 DB11 Kür.	
Kaplama Seçenekleri	Siyah	☑	Gümüş	☐

M03K05

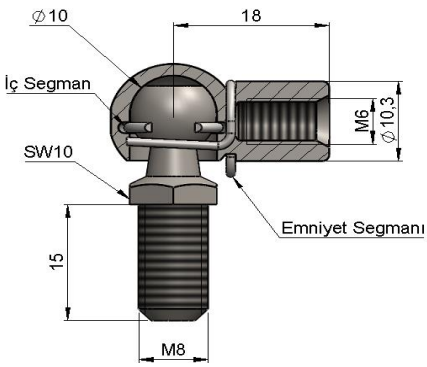

Materyal / Ürün Ağırlığı	11SMnPb30		24,36 gr.	
Ürün Kodu / Ürün Açılımı	M03K05		E:18 Ø10 M6 Muylu + Ø10 SW10 M8 DB15 Kür.	
Kaplama Seçenekleri	Siyah	☑	Gümüş	☐

M03K06

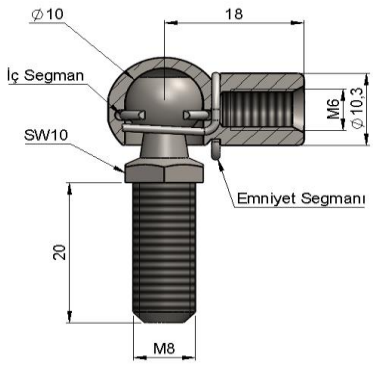

Materyal / Ürün Ağırlığı	11SMnPb30		26,23 gr.	
Ürün Kodu / Ürün Açılımı	M03K06		E:18 Ø10 M6 Muylu + Ø10 SW10 M8 DB20 Kür.	
Kaplama Seçenekleri	Siyah	☑	Gümüş	☐

M03K08

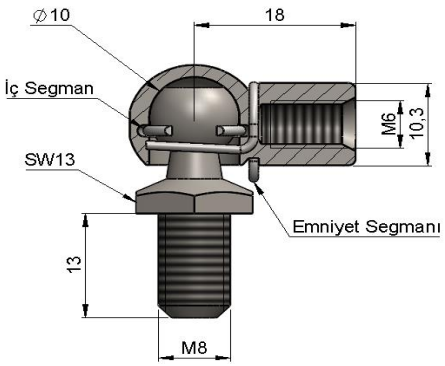

Materyal / Ürün Ağırlığı	11SMnPb30		25,33 gr.	
Ürün Kodu / Ürün Açılımı	M03K08		E:18 Ø10 M6 Muylu + Ø10 SW13 M8 DB13 Kür.	
Kaplama Seçenekleri	Siyah	☑	Gümüş	☐

M03K09

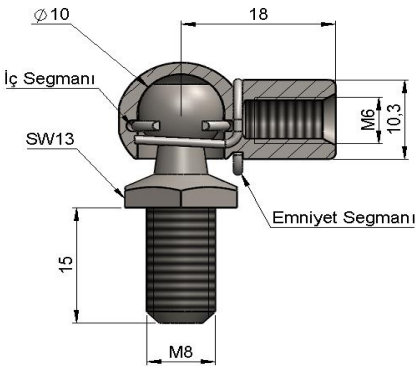

Materyal / Ürün Ağırlığı	11SMnPb30		25,39 gr.	
Ürün Kodu / Ürün Açılımı	M03K09		E:18 Ø10 M6 Muylu + Ø10 SW13 M8 DB15 Kür.	
Kaplama Seçenekleri	Siyah	☑	Gümüş	☐

M03K10

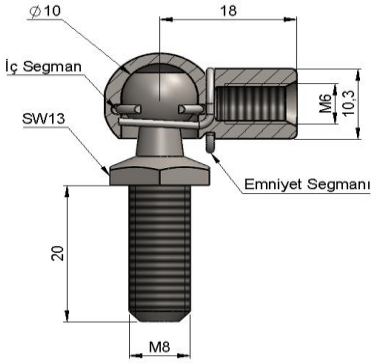

Materyal / Ürün Ağırlığı	11SMnPb30		28,16 gr.	
Ürün Kodu / Ürün Açılımı	M03K10		E:18 Ø10 M6 Muylu + Ø10 SW13 M8 DB20 Kür.	
Kaplama Seçenekleri	Siyah	☑	Gümüş	☐

M03K24

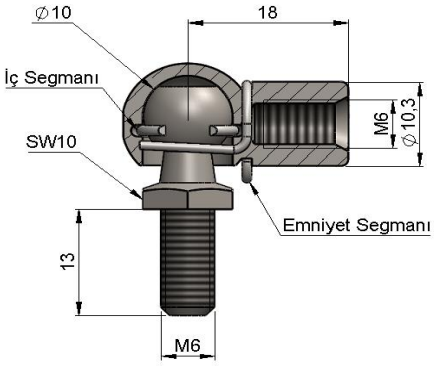

Materyal / Ürün Ağırlığı	11SMnPb30		21,27 gr.	
Ürün Kodu / Ürün Açılımı	M03K24		E:18 Ø10 M6 Muylu + Ø10 SW10 M6 DB13 Kür.	
Kaplama Seçenekleri	Siyah	☑	Gümüş	☐

M03K26

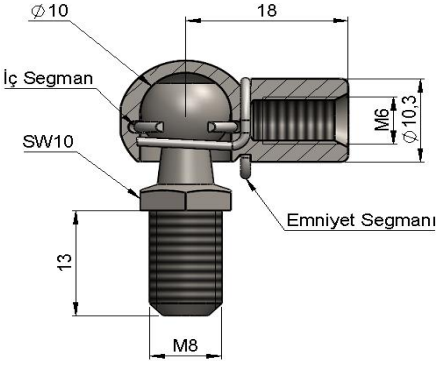

Materyal / Ürün Ağırlığı	11SMnPb30		23,52 gr.	
Ürün Kodu / Ürün Açılımı	M03K26		E:18 Ø10 M6 Muylu + Ø10 SW10 M8 DB13 Kür.	
Kaplama Seçenekleri	Siyah	☑	Gümüş	☐

M03K32

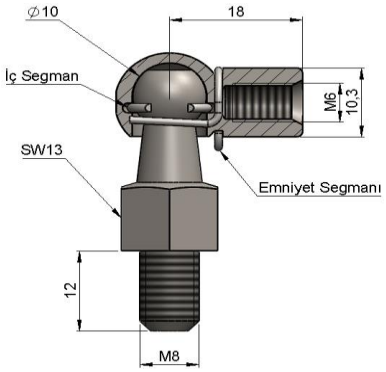

Materyal / Ürün Ağırlığı	11SMnPb30		33,23 gr.	
Ürün Kodu / Ürün Açılımı	M03K32		E:18 Ø10 M6 Muylu +Ø10 SW13-10mm M8 DB12 (AY YEDEK (331-60675) Mil Bağlantı)	
Kaplama Seçenekleri	Siyah	☑	Gümüş	☐

M03K33

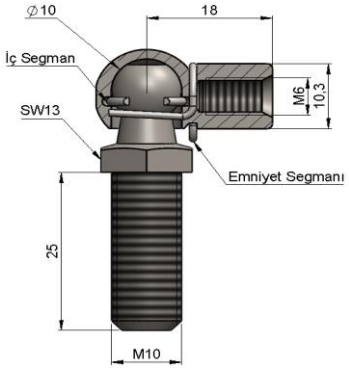

Materyal / Ürün Ağırlığı	11SMnPb30		37,44 gr.	
Ürün Kodu / Ürün Açılımı	M03K33		E:18 Ø10 M6 Muylu +Ø10 SW13 M10 DB25 Kür. (AY YEDEK F21/90030)	
Kaplama Seçenekleri	Siyah	☑	Gümüş	☐

M03K45

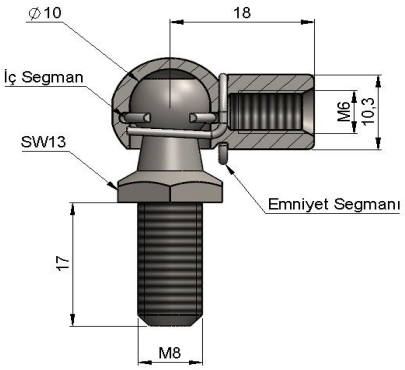

Materyal / Ürün Ağırlığı	11SMnPb30		28,2 gr.	
Ürün Kodu / Ürün Açılımı	M03K45		E:18 Ø10 M6 Muylu + Ø10 SW13 M8 DB17 Kür.	
Kaplama Seçenekleri	Siyah	☑	Gümüş	☐

M04BK10B

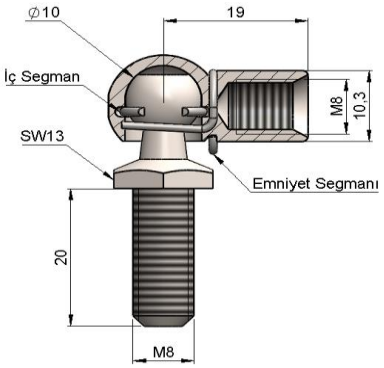

Materyal / Ürün Ağırlığı	11SMnPb30		27,24 gr.	
Ürün Kodu / Ürün Açılımı	M04BK10B		E:19 Ø10 M8 Muylu + Ø10 SW13 M8 DB20 Kür.	
Kaplama Seçenekleri	Siyah	☐	Gümüş	☑

M04K04

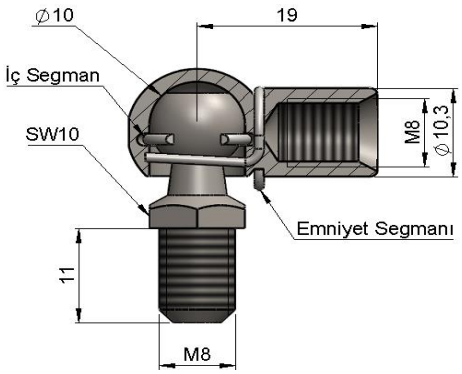

Materyal / Ürün Ağırlığı	11SMnPb30		21,99 gr.	
Ürün Kodu / Ürün Açılımı	M04K04		E:19 Ø10 M8 Muylu + Ø10 SW10 M8 DB11 Kür.	
Kaplama Seçenekleri	Siyah	☑	Gümüş	☐

M04K05

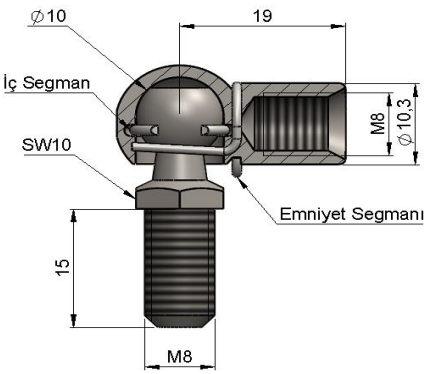

Materyal / Ürün Ağırlığı	11SMnPb30		23,42 gr.	
Ürün Kodu / Ürün Açılımı	M04K05		E:19 Ø10 M8 Muylu + Ø10 SW10 M8 DB15 Kür.	
Kaplama Seçenekleri	Siyah	☑	Gümüş	☐

M04K06

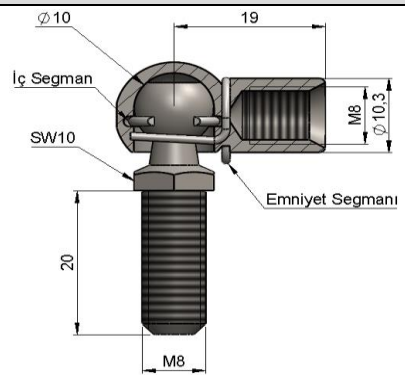

Materyal / Ürün Ağırlığı	11SMnPb30		25,29 gr.	
Ürün Kodu / Ürün Açılımı	M04K06		E:19 Ø10 M8 Muylu + Ø10 SW10 M8 DB20 Kür.	
Kaplama Seçenekleri	Siyah	☑	Gümüş	☐

M04K08

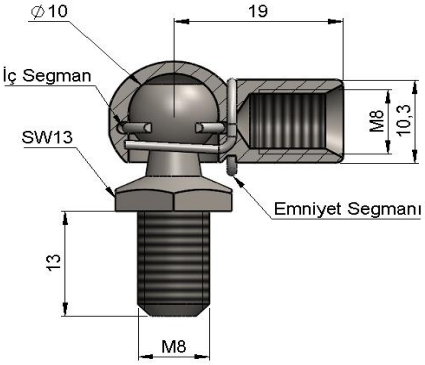

Materyal / Ürün Ağırlığı	11SMnPb30		24,41 gr.	
Ürün Kodu / Ürün Açılımı	M04K08		E:19 Ø10 M8 Muylu + Ø10 SW13 M8 DB13 Kür.	
Kaplama Seçenekleri	Siyah	☑	Gümüş	☐

M04K10

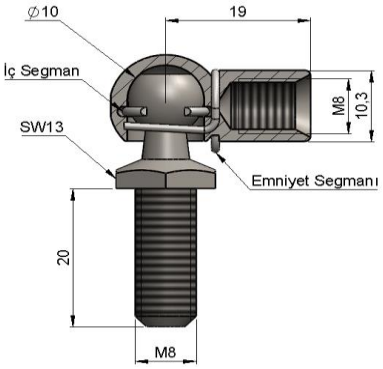

Materyal / Ürün Ağırlığı	11SMnPb30		27,24 gr.	
Ürün Kodu / Ürün Açılımı	M04K10		E:19 Ø10 M8 Muylu + Ø10 SW13 M8 DB20 Kür.	
Kaplama Seçenekleri	Siyah	☑	Gümüş	☐

M04K24

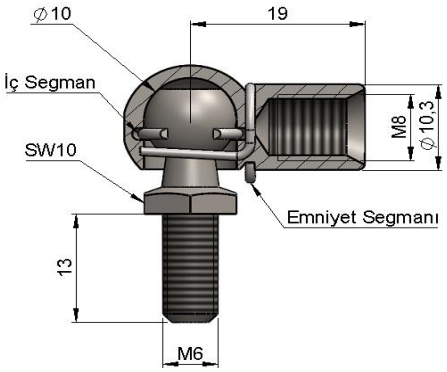

Materyal / Ürün Ağırlığı	11SMnPb30		20,35 gr.	
Ürün Kodu / Ürün Açılımı	M04K24		E:19 Ø10 M8 Muylu + Ø10 SW10 M6 DB13 Kür.	
Kaplama Seçenekleri	Siyah	☑	Gümüş	☐

M04K26

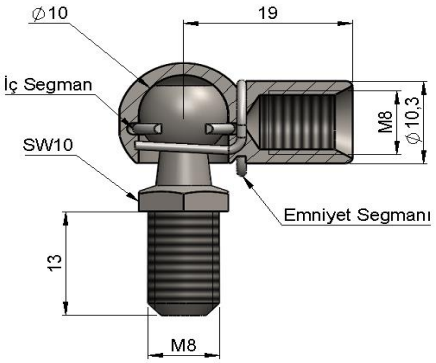

Materyal / Ürün Ağırlığı	11SMnPb30		22,60 gr.	
Ürün Kodu / Ürün Açılımı	M04K26		E:19 Ø10 M8 Muylu + Ø10 SW10 M8 DB13 Kür.	
Kaplama Seçenekleri	Siyah	☑	Gümüş	☐

M04SK10S

Materyal / Ürün Ağırlığı	11SMnPb30			
Ürün Kodu / Ürün Açılımı				
Kaplama Seçenekleri	Siyah	☐	Gümüş	☐

M05BK01B

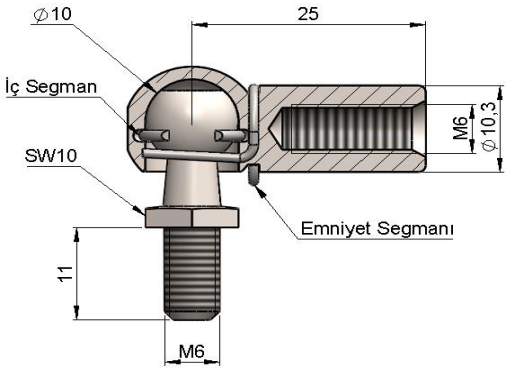

Materyal / Ürün Ağırlığı	11SMnPb30		24,87 gr.	
Ürün Kodu / Ürün Açılımı	M05BK01B		E:25 Ø10 M6 Muylu + Ø10 SW10 M6 DB11 Kür.	
Kaplama Seçenekleri	Siyah	☐	Gümüş	☑

M05K01

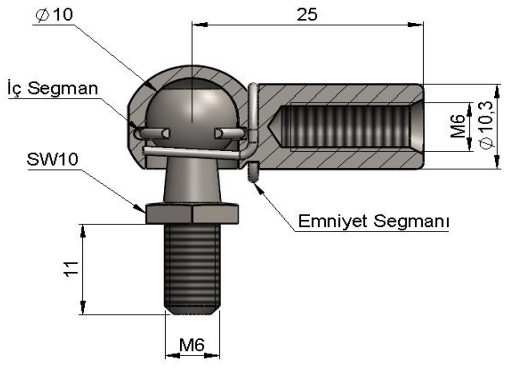

Materyal / Ürün Ağırlığı	11SMnPb30		24,87 gr.	
Ürün Kodu / Ürün Açılımı	M05K01		E:25 Ø10 M6 Muylu + Ø10 SW10 M6 DB11 Kür.	
Kaplama Seçenekleri	Siyah	☑	Gümüş	☐

M05K08

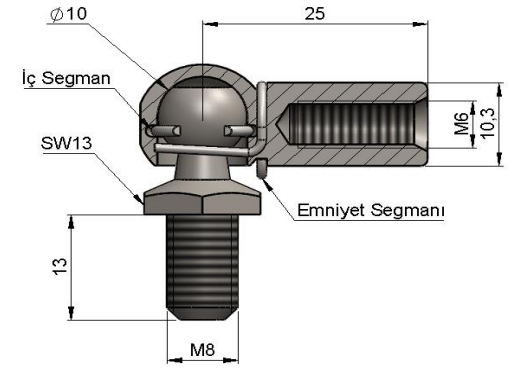

Materyal / Ürün Ağırlığı	11SMnPb30		29,21 gr.	
Ürün Kodu / Ürün Açılımı	M05K08		E:25 Ø10 M6 Muylu + Ø10 SW13 M8 DB13 Kür.	
Kaplama Seçenekleri	Siyah	☑	Gümüş	☐

M05K24

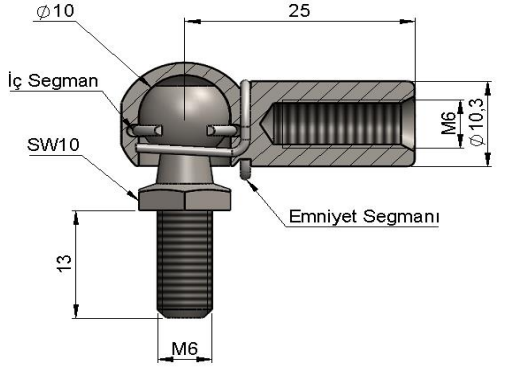

Materyal / Ürün Ağırlığı	11SMnPb30		25,15 gr.	
Ürün Kodu / Ürün Açılımı	M05K24		E:25 Ø10 M6 Muylu + Ø10 SW10 M6 DB13 Kür.	
Kaplama Seçenekleri	Siyah	☑	Gümüş	☐

M05K26

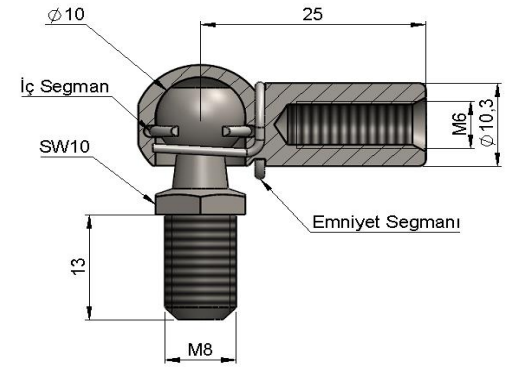

Materyal / Ürün Ağırlığı	11SMnPb30		27,4 gr.	
Ürün Kodu / Ürün Açılımı	M05K26		E:25 Ø10 M6 Muylu + Ø10 SW10 M8 DB13 Kür.	
Kaplama Seçenekleri	Siyah	☑	Gümüş	☐

M06BK08B

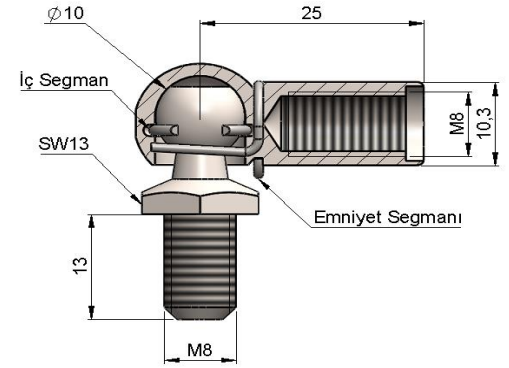

Materyal / Ürün Ağırlığı	11SMnPb30		26,48 gr.	
Ürün Kodu / Ürün Açılımı	M06BK08B		E:25 Ø10 M8 Muylu + Ø10 SW13 M8 DB13 Kür.	
Kaplama Seçenekleri	Siyah	☐	Gümüş	☑

M06K01

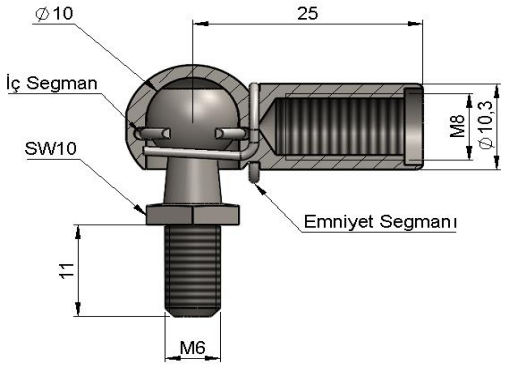

Materyal / Ürün Ağırlığı	11SMnPb30		22,14 gr.	
Ürün Kodu / Ürün Açılımı	M06K01		E:25 Ø10 M8 Muylu + Ø10 SW10 M6 DB11 Kür.	
Kaplama Seçenekleri	Siyah	☑	Gümüş	☐

M06K04

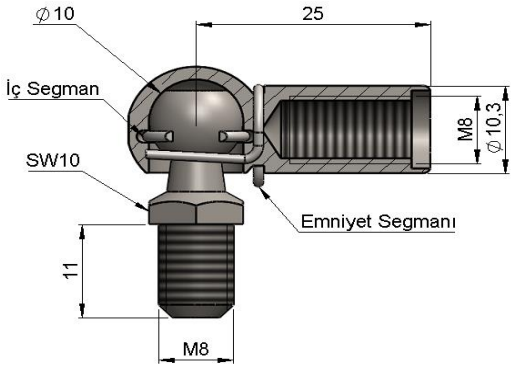

Materyal / Ürün Ağırlığı	11SMnPb30		24,06 gr.	
Ürün Kodu / Ürün Açılımı	M06K04		E:25 Ø10 M8 Muylu + Ø10 SW10 M8 DB11 Kür.	
Kaplama Seçenekleri	Siyah	☑	Gümüş	☐

M06K05

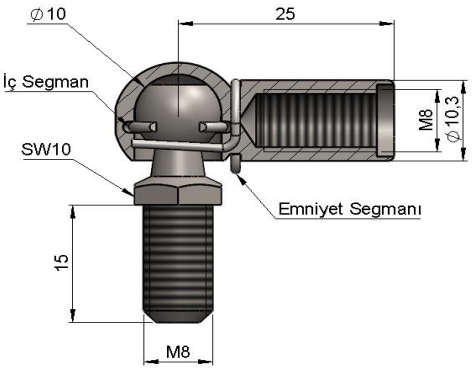

Materyal / Ürün Ağırlığı	11SMnPb30		28,53 gr.	
Ürün Kodu / Ürün Açılımı	M06K05		E:25 Ø10 M8 Muylu + Ø10 SW10 M8 DB15 Kür.	
Kaplama Seçenekleri	Siyah	☑	Gümüş	☐

M06K08

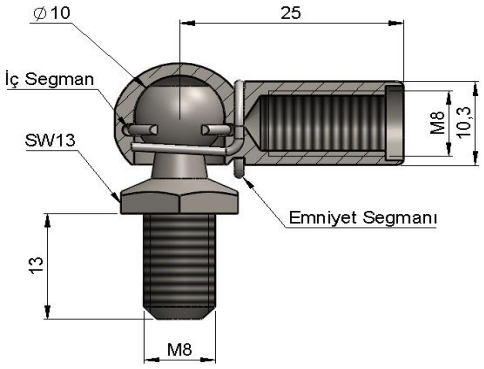

Materyal / Ürün Ağırlığı	11SMnPb30		26,48 gr.	
Ürün Kodu / Ürün Açılımı	M06K08		E:25 Ø10 M8 Muylu + Ø10 SW13 M8 DB13 Kür.	
Kaplama Seçenekleri	Siyah	☑	Gümüş	☐

M06K10

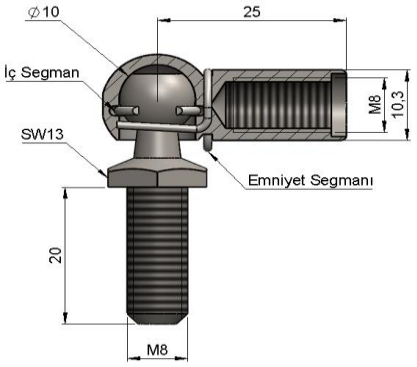

Materyal / Ürün Ağırlığı	11SMnPb30		29,31 gr.	
Ürün Kodu / Ürün Açılımı	M06K10		E:25 Ø10 M8 Muylu + Ø10 SW13 M8 DB20 Kür.	
Kaplama Seçenekleri	Siyah	☑	Gümüş	☐

M06K24

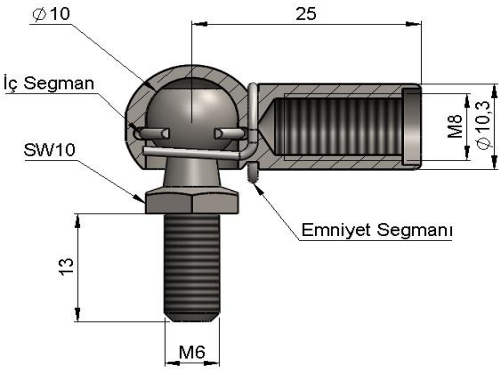

Materyal / Ürün Ağırlığı	11SMnPb30		22,42 gr.	
Ürün Kodu / Ürün Açılımı	M06K24		E:25 Ø10 M8 Muylu + Ø10 SW10 M6 DB13 Kür.	
Kaplama Seçenekleri	Siyah	☑	Gümüş	☐

M06K26

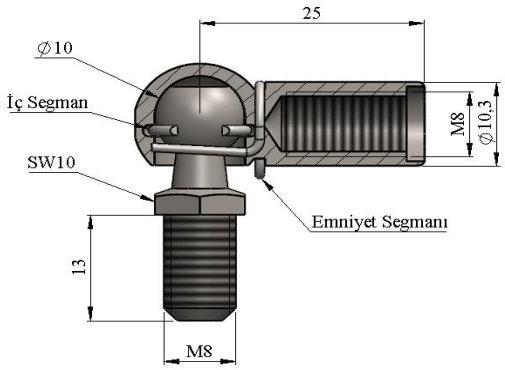

Materyal / Ürün Ağırlığı	11SMnPb30		24,62 gr.	
Ürün Kodu / Ürün Açılımı	M06K26		E:25 Ø10 M8 Muylu + Ø10 SW10 M8 DB13 Kür.	
Kaplama Seçenekleri	Siyah	☑	Gümüş	☐

M07BK12B

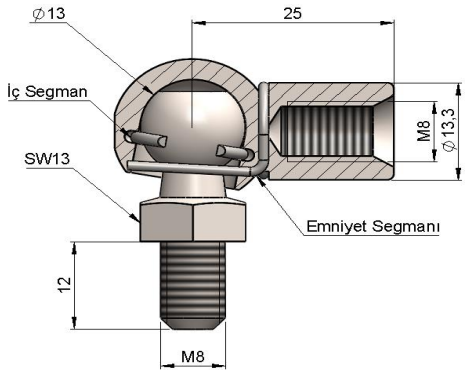

Materyal / Ürün Ağırlığı	11SMnPb30		50,67 gr.	
Ürün Kodu / Ürün Açılımı	M07BK12B		E:25 Ø13 M8 Muylu + Ø13 SW13 M8 DB12 Kür.	
Kaplama Seçenekleri	Siyah	☐	Gümüş	☑

M07BK14B

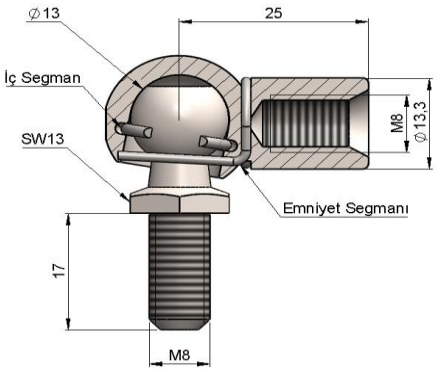

Materyal / Ürün Ağırlığı	11SMnPb30		50,11 gr.	
Ürün Kodu / Ürün Açılımı	M07BK14B		E:25 Ø13 M8 Muylu + Ø13 SW13 M8 DB17 Kür.	
Kaplama Seçenekleri	Siyah	☐	Gümüş	☑

M07BK25B

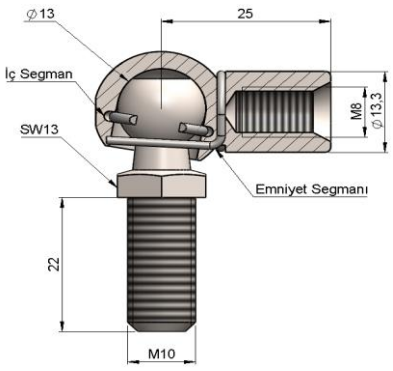

Materyal / Ürün Ağırlığı	11SMnPb30		57,89 gr.	
Ürün Kodu / Ürün Açılımı	M07BK25B		E:25 Ø13 M8 Muylu + Ø13 SW13 M10 DB22 Kür.	
Kaplama Seçenekleri	Siyah	☐	Gümüş	☑

M07BK28B

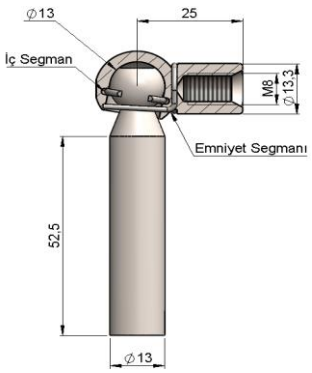

Materyal / Ürün Ağırlığı	11SMnPb30 (Muylu) / 11SMn30 (Kürebaş)		97,83 gr.	
Ürün Kodu / Ürün Açılımı	M07BK28B		E:25 Ø13 M8 Muylu + 302 Takım Mili	
Kaplama Seçenekleri	Siyah	☐	Gümüş	☑

M07K12

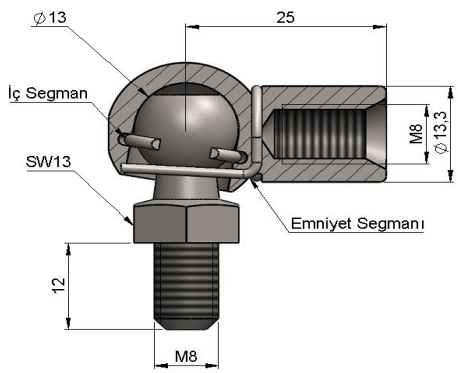

Materyal / Ürün Ağırlığı	11SMnPb30		50,67 gr.	
Ürün Kodu / Ürün Açılımı	M07K12		E:25 Ø13 M8 Muylu + Ø13 SW13 M8 DB12 Kür.	
Kaplama Seçenekleri	Siyah	☑	Gümüş	☐

M07K14

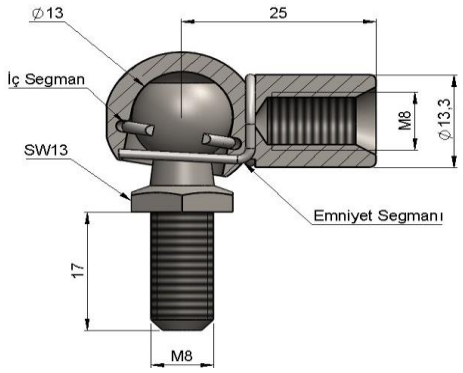

Materyal / Ürün Ağırlığı	11SMnPb30		50,12 gr.	
Ürün Kodu / Ürün Açılımı	M07K14		E:25 Ø13 M8 Muylu + Ø13 SW13 M8 DB17 Kür.	
Kaplama Seçenekleri	Siyah	☑	Gümüş	☐

M07K15

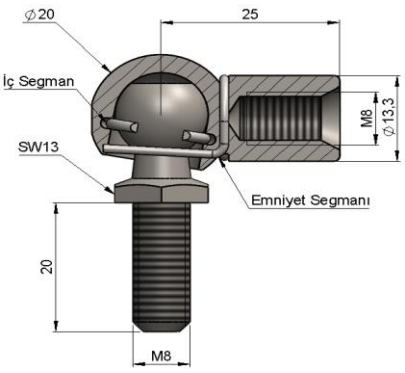

Materyal / Ürün Ağırlığı	11SMnPb30		51,28 gr.	
Ürün Kodu / Ürün Açılımı	M07K15		E:25 Ø13 M8 Muylu + Ø13 SW13 M8 DB20 Kür.	
Kaplama Seçenekleri	Siyah	☑	Gümüş	☐

M07K17

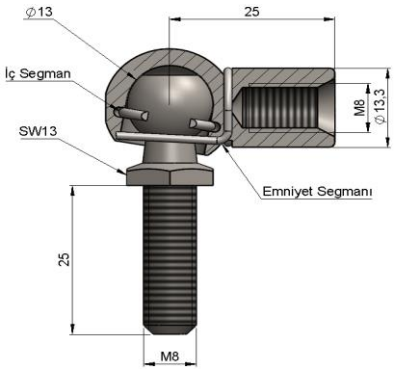

Materyal / Ürün Ağırlığı	11SMnPb30		53,24 gr.	
Ürün Kodu / Ürün Açılımı	M07K17		E:25 Ø13 M8 Muylu + Ø13 SW13 M8 DB25 Kür.	
Kaplama Seçenekleri	Siyah	☑	Gümüş	☐

M07K18

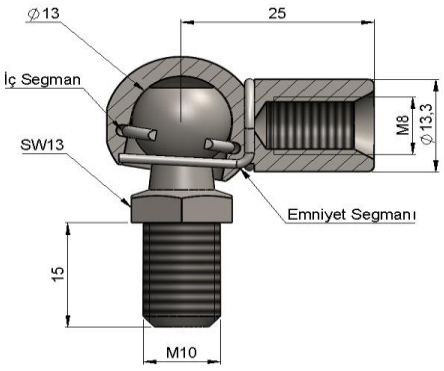

Materyal / Ürün Ağırlığı	11SMnPb30		53,85 gr.	
Ürün Kodu / Ürün Açılımı	M07K18		E:25 Ø13 M8 Muylu + Ø13 SW13 M10 DB15 Kür.	
Kaplama Seçenekleri	Siyah	☑	Gümüş	☐

M07K19

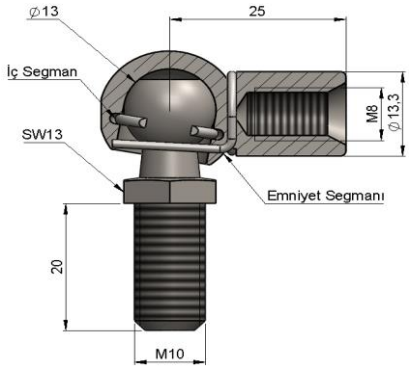

Materyal / Ürün Ağırlığı	11SMnPb30		56,64 gr.	
Ürün Kodu / Ürün Açılımı	M07K19		E:25 Ø13 M8 Muylu + Ø13 SW13 M10 DB20 Kür.	
Kaplama Seçenekleri	Siyah	☑	Gümüş	☐

M07K20

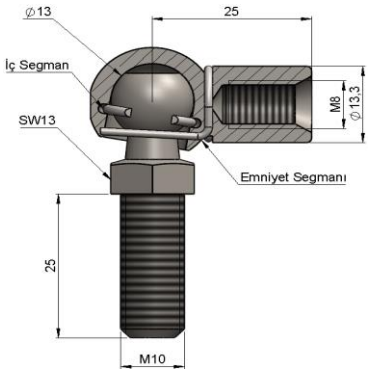

Materyal / Ürün Ağırlığı	11SMnPb30		61,79 gr.	
Ürün Kodu / Ürün Açılımı	M07K20		E:25 Ø13 M8 Muylu + Ø13 SW13 M10 DB25 Kür.	
Kaplama Seçenekleri	Siyah	☑	Gümüş	☐

M07K25					***M07K28***				
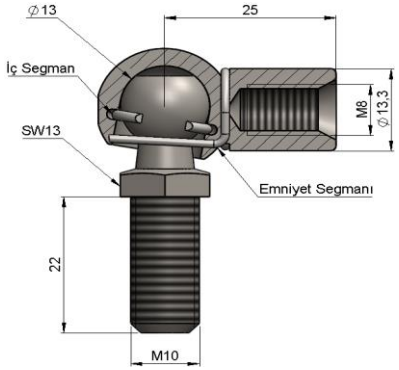					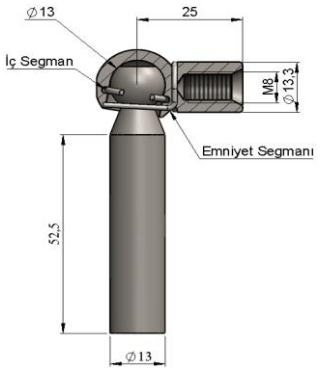				
Materyal / Ürün Ağırlığı	11SMnPb30		57,89 gr.		***Materyal / Ürün Ağırlığı***	11SMnPb30		97,83 gr.	
Ürün Kodu / Ürün Açılımı	M07K25		E:25 Ø13 M8 Muylu + Ø13 SW13 M10 DB22 Kür.		***Ürün Kodu / Ürün Açılımı***	11SMnPb30 (Muylu) / 11SMn30 (Kürebaş)		E:25 Ø13 M8 Muylu + 302 Takım Mili	
Kaplama Seçenekleri	Siyah	☑	Gümüş	☐	***Kaplama Seçenekleri***	Siyah	☑	Gümüş	☐

M07K31					***M07K36***				
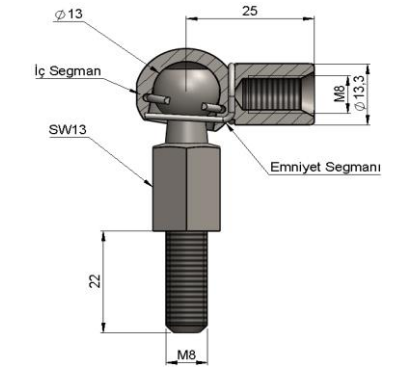					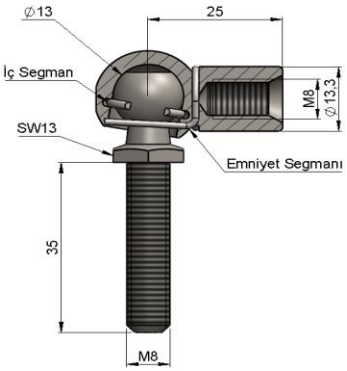				
Materyal / Ürün Ağırlığı	11SMnPb30		70,06 gr.		***Materyal / Ürün Ağırlığı***	11SMnPb30		57,15 gr.	
Ürün Kodu / Ürün Açılımı	M07K31		E:25 Ø13 M8 Muylu+Ø13 SW13-19mm M8 DB22 Kür. (Özduman Kürebaş)		***Ürün Kodu / Ürün Açılımı***	M07K36		E:25 Ø13 M8 Muylu + Ø13 SW13 M8 DB35 Kür.	
Kaplama Seçenekleri	Siyah	☑	Gümüş	☐	***Kaplama Seçenekleri***	Siyah	☑	Gümüş	☐

M07K38					***M08BK14B***				
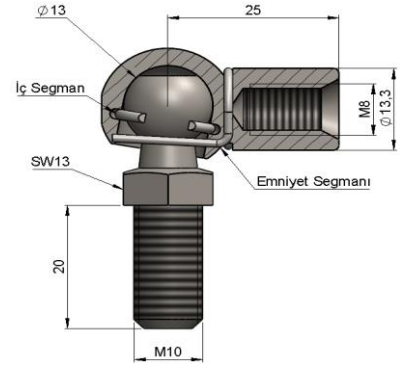					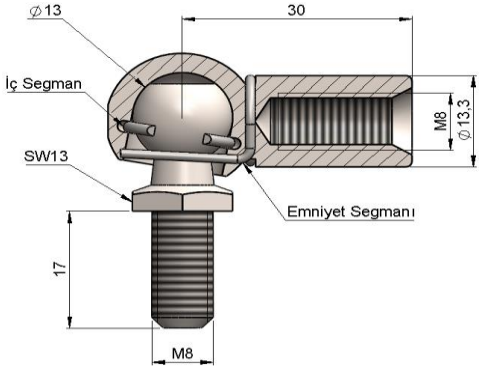				
Materyal / Ürün Ağırlığı	11SMnPb30		57,96 gr.		***Materyal / Ürün Ağırlığı***	11SMnPb30		54,45 gr.	
Ürün Kodu / Ürün Açılımı	M07K38		E:25 Ø13 M8 Muylu + Ø13 SW13 M10 DB20 Kür.		***Ürün Kodu / Ürün Açılımı***	M08BK14B		E:30 Ø13 M8 Muylu + Ø13 SW13 M8 DB17 Kür.	
Kaplama Seçenekleri	Siyah	☑	Gümüş	☐	***Kaplama Seçenekleri***	Siyah	☐	Gümüş	☑

M08K12

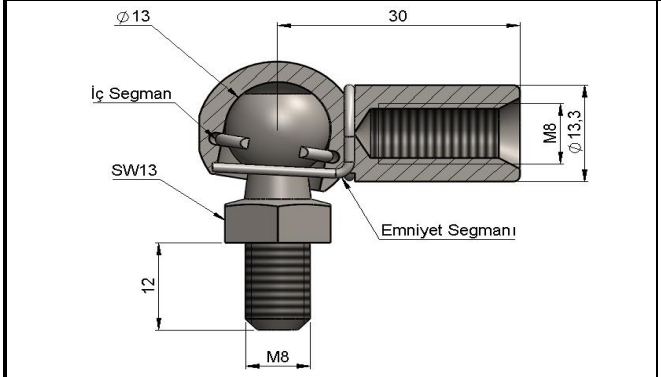

Materyal / Ürün Ağırlığı	11SMnPb30		55,01 gr.		
Ürün Kodu / Ürün Açılımı	M08K12		E:30 Ø13 M8 Muylu + Ø13 SW13 M8 DB12 Kür.		
Kaplama Seçenekleri	Siyah	☑	Gümüş	☐	

M08K14

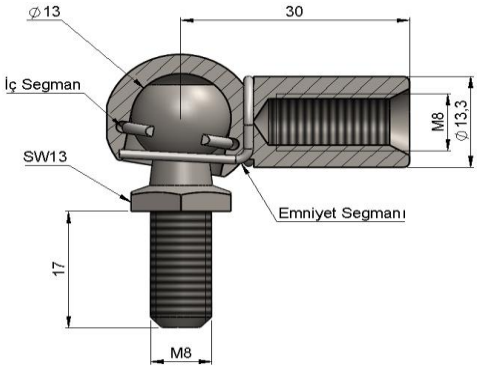

Materyal / Ürün Ağırlığı	11SMnPb30		54,45 gr.		
Ürün Kodu / Ürün Açılımı	M08K14		E:30 Ø13 M8 Muylu + Ø13 SW13 M8 DB17 Kür.		
Kaplama Seçenekleri	Siyah	☑	Gümüş	☐	

M08K16

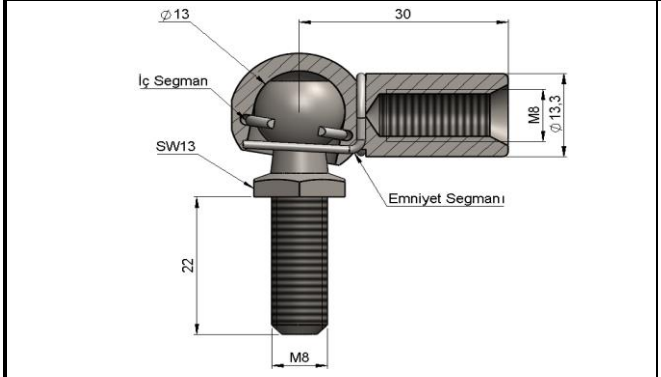

Materyal / Ürün Ağırlığı	11SMnPb30		56,14 gr.		
Ürün Kodu / Ürün Açılımı	M08K16		E:30 Ø13 M8 Muylu + Ø13 SW13 M8 DB22 Kür.		
Kaplama Seçenekleri	Siyah	☑	Gümüş	☐	

M08K20

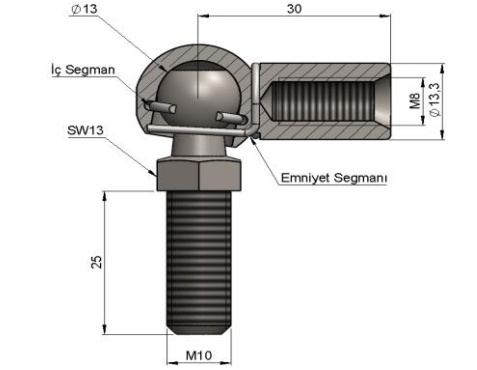

Materyal / Ürün Ağırlığı	11SMnPb30		66,13 gr.		
Ürün Kodu / Ürün Açılımı	M08K20		E:30 Ø13 M8 Muylu + Ø13 SW13 M10 DB25 Kür.		
Kaplama Seçenekleri	Siyah	☑	Gümüş	☐	

M09BK22B

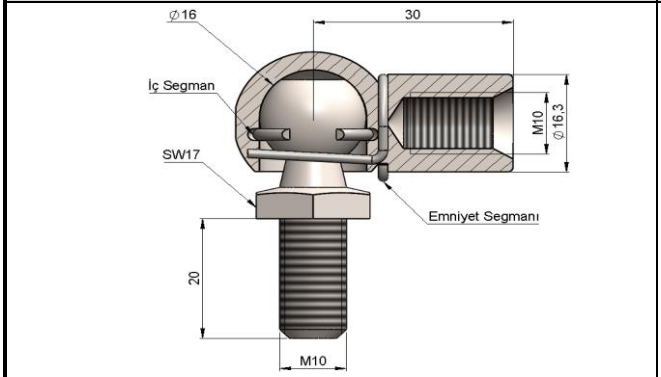

Materyal / Ürün Ağırlığı	11SMnPb30		90,44 gr.		
Ürün Kodu / Ürün Açılımı	M09BK22B		E:30 Ø16 M10 Muylu + Ø16 SW17 M10 DB20 Kür.		
Kaplama Seçenekleri	Siyah	☐	Gümüş	☑	

M09K22

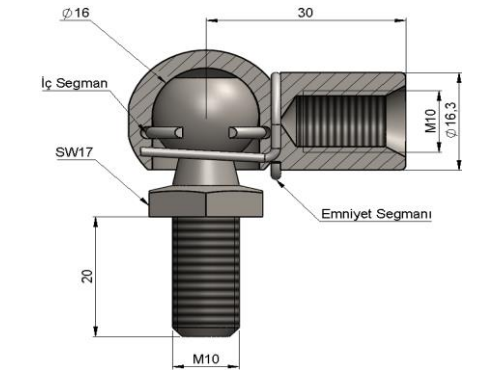

Materyal / Ürün Ağırlığı	11SMnPb30		90,44 gr.		
Ürün Kodu / Ürün Açılımı	M09K22		E:30 Ø16 M10 Muylu + Ø16 SW17 M10 DB20 Kür.		
Kaplama Seçenekleri	Siyah	☑	Gümüş	☐	

M10BK22B

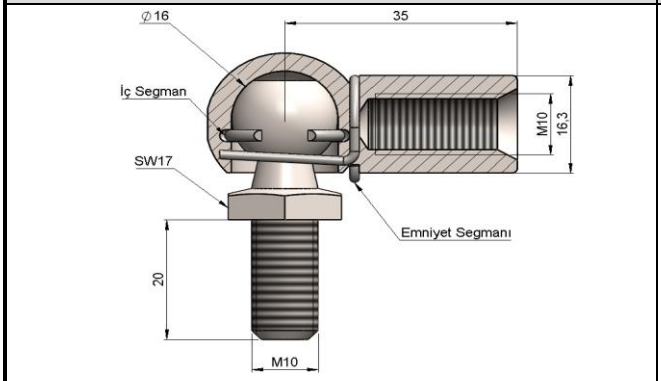

Materyal / Ürün Ağırlığı	11SMnPb30		95,72 gr.	
Ürün Kodu / Ürün Açılımı	M10BK22B		E:35 Ø16 M10 Muylu + Ø16 SW17 M10 DB20 Kür.	
Kaplama Seçenekleri	Siyah	☐	Gümüş	☑

M10BK39B

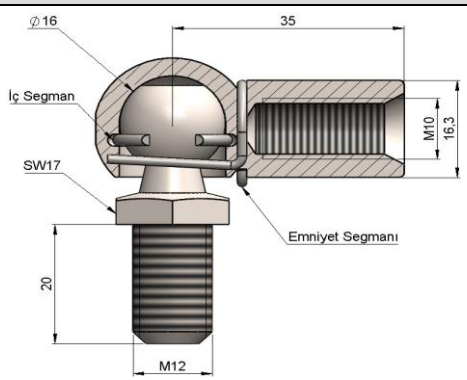

Materyal / Ürün Ağırlığı	11SMnPb30		101,45 gr.	
Ürün Kodu / Ürün Açılımı	M10BK39B		E:35 Ø16 M10 Muylu + Ø16 SW17 M12 x 1.75 DB20	
Kaplama Seçenekleri	Siyah	☐	Gümüş	☑

M10K22

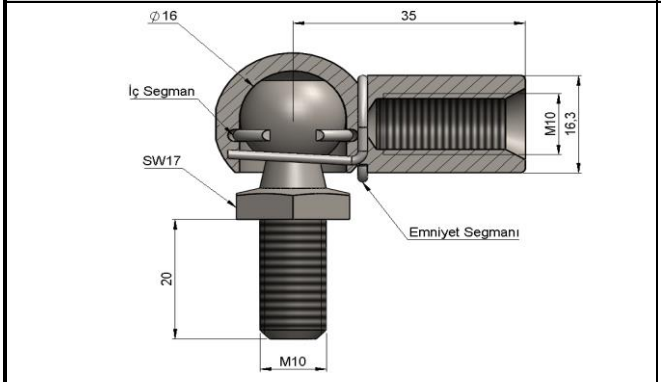

Materyal / Ürün Ağırlığı	11SMnPb30		95,72 gr.	
Ürün Kodu / Ürün Açılımı	M10K22		E:35 Ø16 M10 Muylu + Ø16 SW17 M10 DB20 Kür.	
Kaplama Seçenekleri	Siyah	☑	Gümüş	☐

M10K39

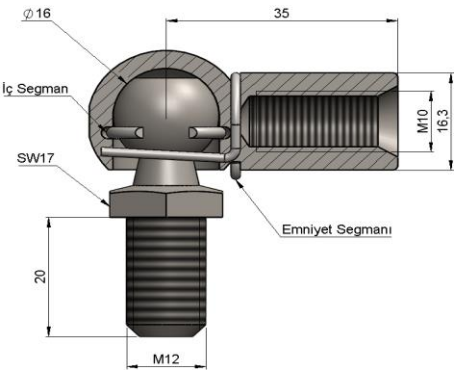

Materyal / Ürün Ağırlığı	11SMnPb30		101,45 gr.	
Ürün Kodu / Ürün Açılımı	M10K39		E:35 Ø16 M10 Muylu + Ø16 SW17 M12 x 1.75 DB20	
Kaplama Seçenekleri	Siyah	☑	Gümüş	☐

M11BK22B

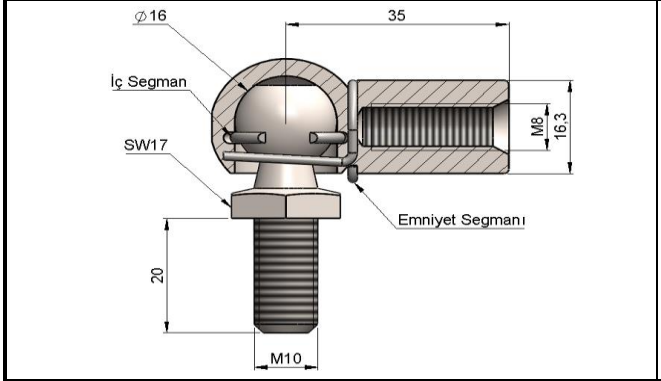

Materyal / Ürün Ağırlığı	11SMnPb30		99,61 gr.	
Ürün Kodu / Ürün Açılımı	M11BK22B		E:35 Ø16 M8 Muylu + Ø16 SW17 M10 DB20 Kür.	
Kaplama Seçenekleri	Siyah	☐	Gümüş	☑

M11BK23B

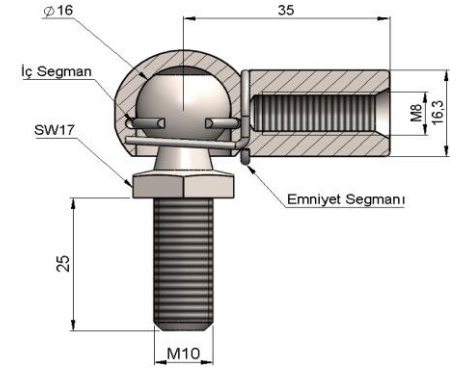

Materyal / Ürün Ağırlığı	11SMnPb30		103,24 gr.	
Ürün Kodu / Ürün Açılımı	M11BK23B		E:35 Ø16 M8 Muylu + Ø16 SW17 M10 DB25 Kür.	
Kaplama Seçenekleri	Siyah	☐	Gümüş	☑

M12BK01B

Materyal / Ürün Ağırlığı	11SMnPb30			
Ürün Kodu / Ürün Açılımı	M12BK01B	E:22 Ø10 M8 Muylu + Ø10 SW10 M6 DB11 Kür.		
Kaplama Seçenekleri	Siyah ☐		Gümüş ☑	

M12BK26B

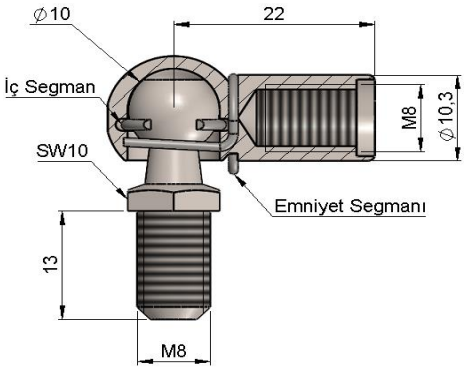

Materyal / Ürün Ağırlığı	11SMnPb30		23,79 gr.	
Ürün Kodu / Ürün Açılımı	M12BK26B	E:22 Ø10 M8 Muylu + Ø10 SW10 M8 DB13 Kür.		
Kaplama Seçenekleri	Siyah ☐		Gümüş ☑	

M12BK08B

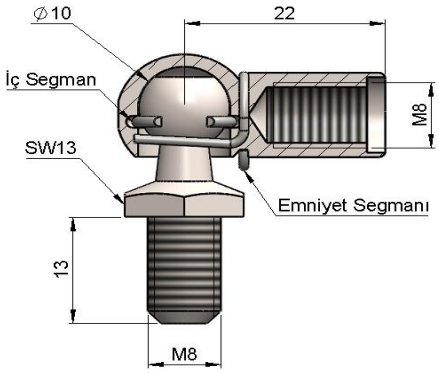

Materyal / Ürün Ağırlığı	11SMnPb30	25,94 gr.		
Ürün Kodu / Ürün Açılımı	M12BK08B	E:22 Ø10 M8 Muylu (Beyaz Kaplama) + Ø10 SW13 M8 DB13 Kür. (Beyaz Kaplama)		
Kaplama Seçenekleri	Siyah ☐		Gümüş ☑	

M14K29

Materyal / Ürün Ağırlığı	11SMnPb30			
Ürün Kodu / Ürün Açılımı	M14K29	Pilot Rotil Muylu (Çanak) + Pilot Rotil Kürebaşı		
Kaplama Seçenekleri	Siyah ☑		Gümüş ☐	

M15K14

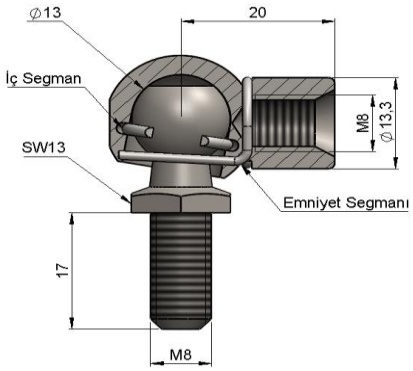

Materyal / Ürün Ağırlığı	11SMnPb30		45,8 gr.	
Ürün Kodu / Ürün Açılımı	M15K14	E:20 Ø13 M8 Muylu + Ø13 SW13 M8 DB17 Kür.		
Kaplama Seçenekleri	Siyah ☑		Gümüş ☐	

M15K18

M15K25

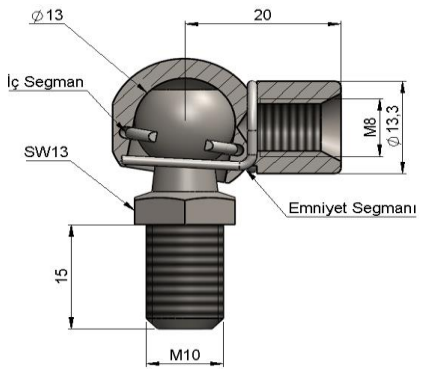

Materyal / Ürün Ağırlığı	11SMnPb30		49,54 gr.	
Ürün Kodu / Ürün Açılımı	M15K18		E:20 Ø13 M8 Muylu + Ø13 SW13 M10 DB15 Kür.	
Kaplama Seçenekleri	Siyah	☑	Gümüş	☐

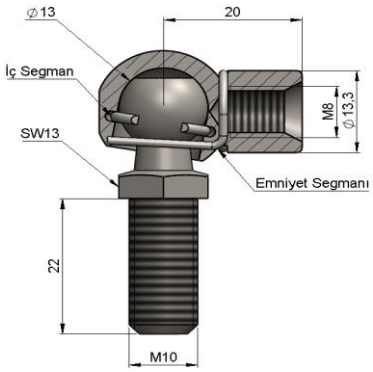

Materyal / Ürün Ağırlığı	11SMnPb30		53,58 gr.	
Ürün Kodu / Ürün Açılımı	M15K25		E:20 Ø13 M8 Muylu + Ø13 SW13 M10 DB22 Kür.	
Kaplama Seçenekleri	Siyah	☑	Gümüş	☐

M17BK37B					***M18BK41B***				
					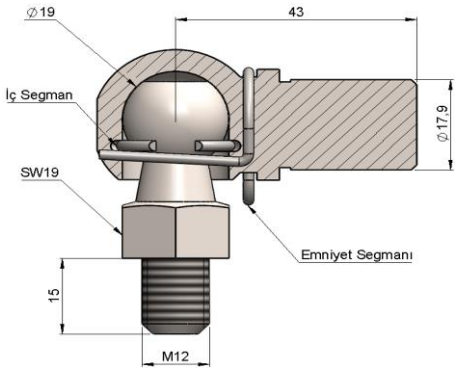				
Materyal / Ürün Ağırlığı	11SMnPb30				***Materyal / Ürün Ağırlığı***	11SMnPb30		198,69 gr.	
Ürün Kodu / Ürün Açılımı	M17BK37B		E:22 Ø8.2 M5 Muylu + Ø8.2 SW8 M5 DB10 Kür.		***Ürün Kodu / Ürün Açılımı***	M18BK41B		E:43 Ø19 Muylu + Ø19 SW19 M12 DB15	
Kaplama Seçenekleri	Siyah	☐	Gümüş	☑	***Kaplama Seçenekleri***	Siyah	☐	Gümüş	☑

M19BK22B					***M23BK14B***				
					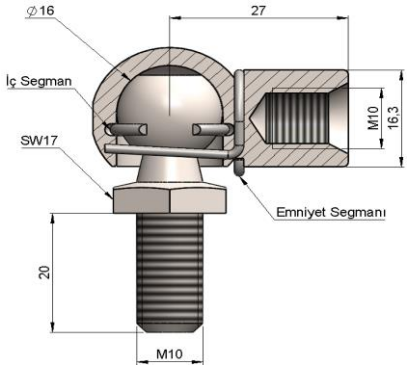				
Materyal / Ürün Ağırlığı	11SMnPb30		87,12 gr.		***Materyal / Ürün Ağırlığı***	11SMnPb30		52,44 gr.	
Ürün Kodu / Ürün Açılımı	M19BK22B		E:27 Ø16 M10 Muylu + Ø16 SW17 M10 DB20 Kür.		***Ürün Kodu / Ürün Açılımı***	M23BK14B		E:30 Ø13 M10 Muylu + Ø13 SW13 M10 DB15 Kür.	
Kaplama Seçenekleri	Siyah	☐	Gümüş	☑	***Kaplama Seçenekleri***	Siyah	☐	Gümüş	☑

M23BK18B									
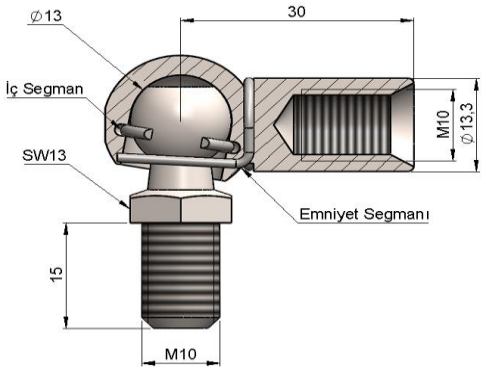									
Materyal / Ürün Ağırlığı	11SMnPb30		56,18 gr.		***Materyal / Ürün Ağırlığı***				
Ürün Kodu / Ürün Açılımı	M23BK18B		E:30 Ø13 M10 Muylu + Ø13 SW13 M10 DB15 Kür		***Ürün Kodu / Ürün Açılımı***				
Kaplama Seçenekleri	Siyah	☐	Gümüş	☑	***Kaplama Seçenekleri***	Siyah	☐	Gümüş	☐

MANKSAN AMORTİSÖR A.Ş KAYNAKLI BAŞLIK GRUBU

W01

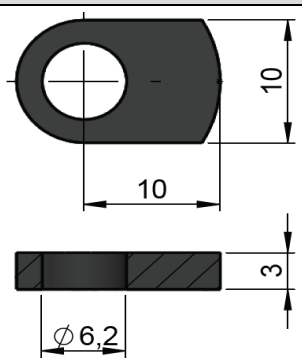

Materyal / Ürün Ağırlığı	ST37 / S235JRG2	2,57 gr.
Ürün Kodu / Ürün Açılımı	W01	E:10 T:3 Ø6.2 Kaynaklı

W02

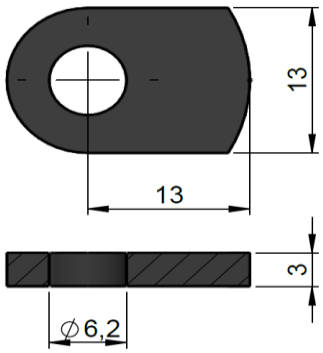

Materyal / Ürün Ağırlığı	ST37 / S235JRG2	4,63 gr.
Ürün Kodu / Ürün Açılımı	W02	E:13 T:3 Ø6.2 Kaynaklı

W03

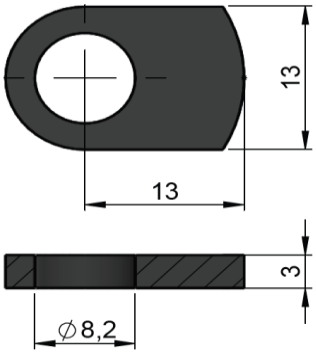

Materyal / Ürün Ağırlığı	ST37 / S235JRG2	4,1 gr.
Ürün Kodu / Ürün Açılımı	W03	E:13 T:3 Ø8.2 Kaynaklı

W04

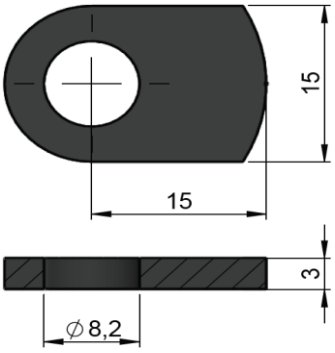

Materyal / Ürün Ağırlığı	ST37 / S235JRG2	5,87 gr.
Ürün Kodu / Ürün Açılımı	W04	E:15 T:3 Ø8.2 Kaynaklı

W05

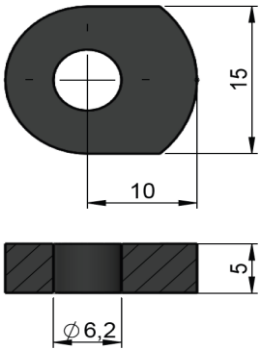

Materyal / Ürün Ağırlığı	ST37 / S235JRG2	7,51 gr.
Ürün Kodu / Ürün Açılımı	W05	E:10 T:5 Ø6.2 Kaynaklı

W06

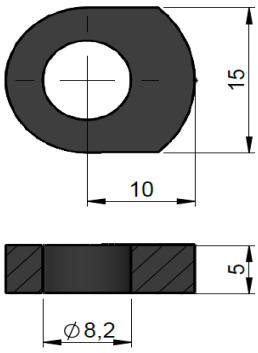

Materyal / Ürün Ağırlığı	ST37 / S235JRG2	6,63 gr.
Ürün Kodu / Ürün Açılımı	W06	E:10 T:5 Ø8.2 Kaynaklı

W07			***W08***		
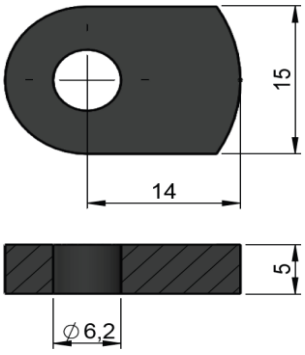			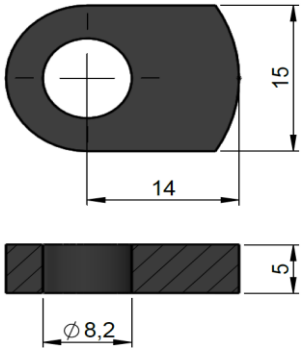		
Materyal / Ürün Ağırlığı	ST37 / S235JRG2	10,05 gr.	**Materyal / Ürün Ağırlığı**	ST37 / S235JRG2	9,17 gr.
Ürün Kodu / Ürün Açılımı	W07	E:14 T:5 Ø6.2 Kaynaklı	**Ürün Kodu / Ürün Açılımı**	W08	E:14 T:5 Ø8.2 Kaynaklı
W09			***W10***		
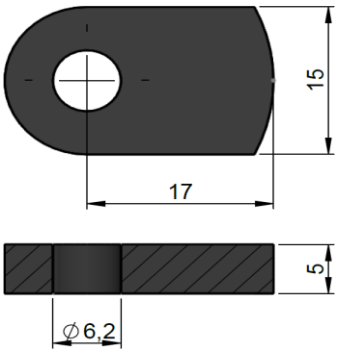			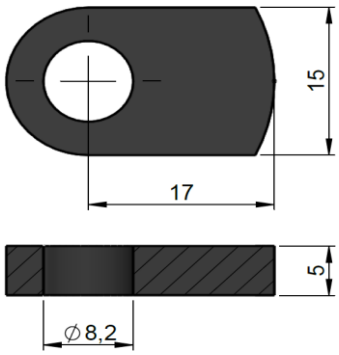		
Materyal / Ürün Ağırlığı	ST37 / S235JRG2	11,88 gr.	**Materyal / Ürün Ağırlığı**	ST37 / S235JRG2	11 gr.
Ürün Kodu / Ürün Açılımı	W09	E:17 T:5 Ø6.2 Kaynaklı	**Ürün Kodu / Ürün Açılımı**	W10	E:17 T:5 Ø8.2 Kaynaklı
W11			***W12***		
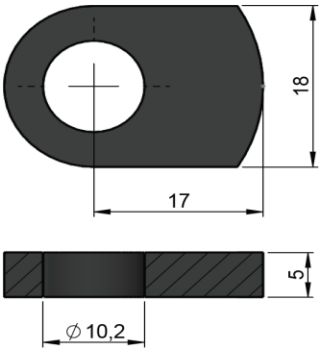			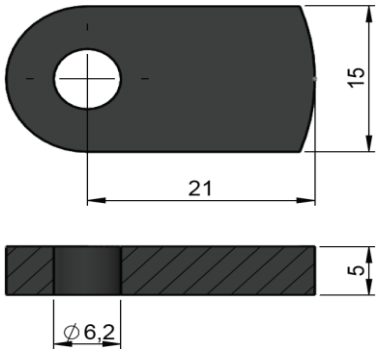		
Materyal / Ürün Ağırlığı	ST37 / S235JRG2	13,13 gr.	**Materyal / Ürün Ağırlığı**	ST37 / S235JRG2	14,21 gr.
Ürün Kodu / Ürün Açılımı	W11	E:17 T:5 Ø10.2 Kaynaklı	**Ürün Kodu / Ürün Açılımı**	W12	E:21 T:5 Ø6.2 Kaynaklı

W13			***W14***		
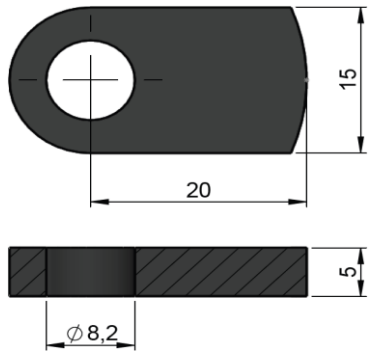			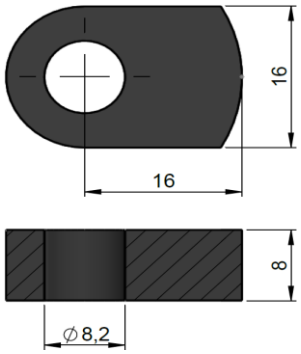		
Materyal / Ürün Ağırlığı	ST37 / S235JRG2	12,81 gr.	**Materyal / Ürün Ağırlığı**	ST37 / S235JRG2	18,26 gr.
Ürün Kodu / Ürün Açılımı	W13	E:20 T:5 Ø8.2 Kaynaklı	**Ürün Kodu / Ürün Açılımı**	W14	E:16 T:8 Ø8.2 Kaynaklı
W15			***W16***		
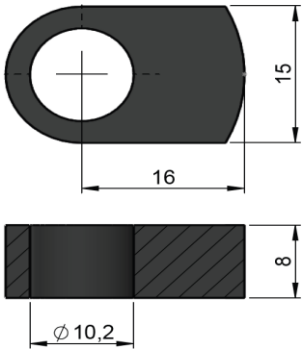			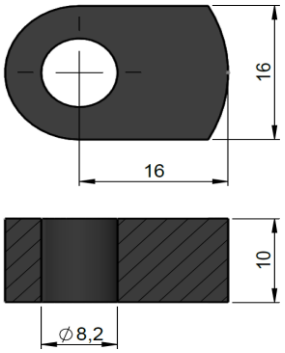		
Materyal / Ürün Ağırlığı	ST37 / S235JRG2	16,46 gr.	**Materyal / Ürün Ağırlığı**	ST37 / S235JRG2	22,82 gr.
Ürün Kodu / Ürün Açılımı	W15	E:16 T:8 Ø10.2 Kaynaklı	**Ürün Kodu / Ürün Açılımı**	W16	E:16 T:10 Ø8.2 Kaynaklı
W17			***W18***		
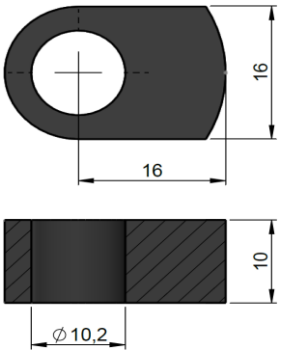			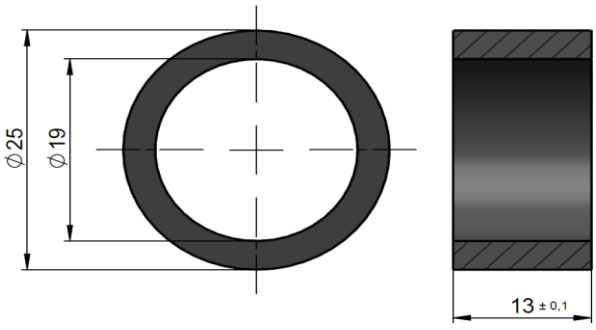		
Materyal / Ürün Ağırlığı	ST37 / S235JRG2	20,57 gr.	**Materyal / Ürün Ağırlığı**	ST37 / S235JRG2	21,02 gr.
Ürün Kodu / Ürün Açılımı	W17	E:16 T:10 Ø10.2 Kaynaklı	**Ürün Kodu / Ürün Açılımı**	W18	Traktör Amortisörü Kaynaklı

W19			***W20***		
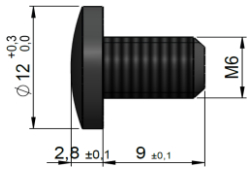			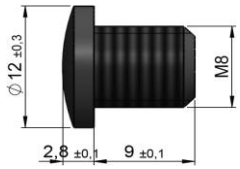		
Materyal / Ürün Ağırlığı	ST37 / S235JRG2	3,98 gr.	**Materyal / Ürün Ağırlığı**	ST37 / S235JRG2	5,51 gr.
Ürün Kodu / Ürün Açılımı	W19	Standart M6 Dişli Kaynaklı	**Ürün Kodu / Ürün Açılımı**	W20	Standart M8 Dişli Kaynaklı
W21			***W23***		
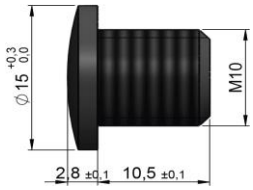			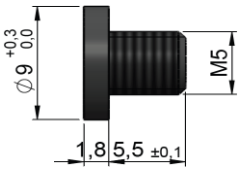		
Materyal / Ürün Ağırlığı	ST37 / S235JRG2	9,55 gr.	**Materyal / Ürün Ağırlığı**	ST37 / S235JRG2	1,73 gr.
Ürün Kodu / Ürün Açılımı	W21	Standart M10 Dişli Kaynaklı	**Ürün Kodu / Ürün Açılımı**	W23	Standart M5 Dişli Kaynaklı
W24			***W25***		
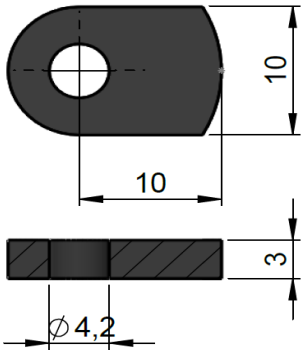			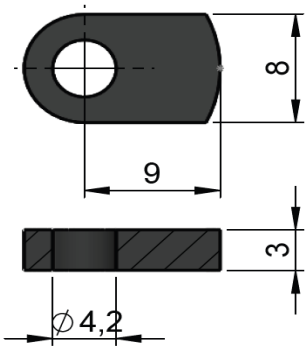		
Materyal / Ürün Ağırlığı	ST37 / S235JRG2	2,83 gr.	**Materyal / Ürün Ağırlığı**	ST37 / S235JRG2	1,89 gr.
Ürün Kodu / Ürün Açılımı	W24	E:10 T:3 G:10 Ø4.1 Kaynaklı	**Ürün Kodu / Ürün Açılımı**	W25	E:9 T:3 G:8 Ø4.1 Kaynaklı

W26			***W27***		
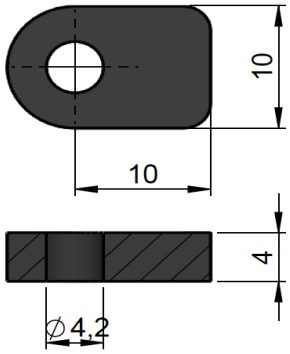			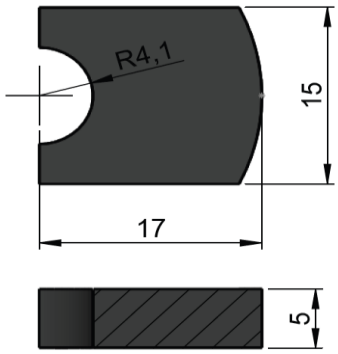		
Materyal / Ürün Ağırlığı	ST37 / S235JRG2	3,86 gr.	**Materyal / Ürün Ağırlığı**	ST37 / S235JRG2	8,53 gr.
Ürün Kodu / Ürün Açılımı	W26	E:10 T:4 Ø4.1 Kaynaklı	**Ürün Kodu / Ürün Açılımı**	W27	E:17 T:5 Yarık Kaynaklı (Erhan İlter)
W28			***W29***		
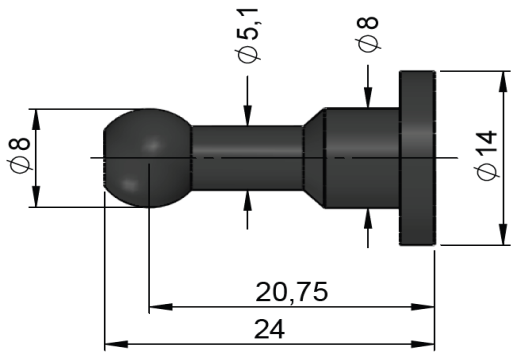			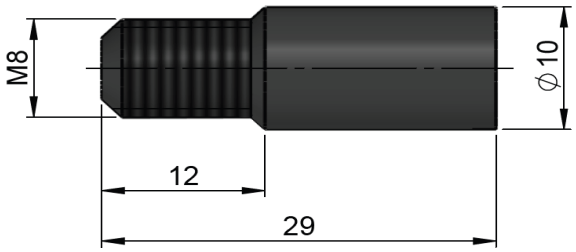		
Materyal / Ürün Ağırlığı	ST37 / S235JRG2	8,76 gr.	**Materyal / Ürün Ağırlığı**	ST37 / S235JRG2	15,03 gr.
Ürün Kodu / Ürün Açılımı	W28	E:20 Ø7.9 G:13.9 (Megane III Özel Başlık)	**Ürün Kodu / Ürün Açılımı**	W29	Adaptör (Kaynaklı)
W30			***W32***		
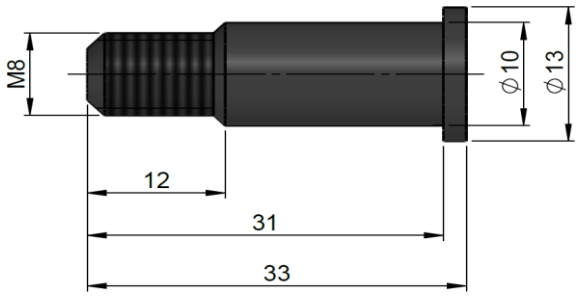			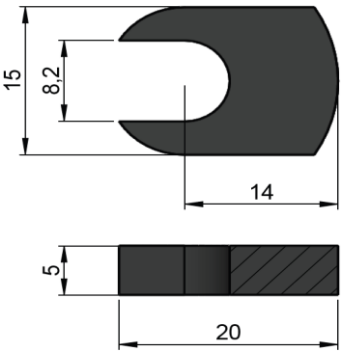		
Materyal / Ürün Ağırlığı	ST37 / S235JRG2	18,33 gr.	**Materyal / Ürün Ağırlığı**	ST37 / S235JRG2	7,88 gr.
Ürün Kodu / Ürün Açılımı	W30	Ø13-2mm Ø11-20mm M8 Adaptör	**Ürün Kodu / Ürün Açılımı**	W32	E:14 T:5 Ø8.2 Yarıklı Kaynaklı

W33			***W34***		
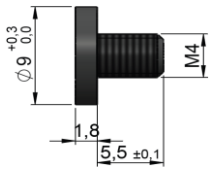			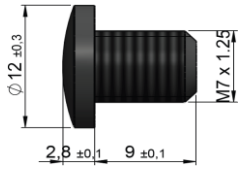		
Materyal / Ürün Ağırlığı	ST37 / S235JRG2	1,43 gr.	**Materyal / Ürün Ağırlığı**	ST37 / S235JRG2	4,69 gr.
Ürün Kodu / Ürün Açılımı	W33	Standart M4 Dişli Kaynaklı	**Ürün Kodu / Ürün Açılımı**	W34	Standart M7 x 1.5 Dişli Kaynaklı
W35			***W100***		
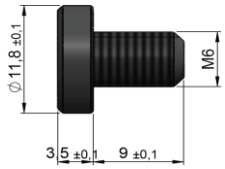					
Materyal / Ürün Ağırlığı	11SMn30	4,86 gr.	**Materyal / Ürün Ağırlığı**		
Ürün Kodu / Ürün Açılımı	W35	Özel Ø12 DB9 M6 Kaynaklı	**Ürün Kodu / Ürün Açılımı**	W100	M8X15 mm Saplama (Merccedes Axor Y.M)
W101			***W102***		
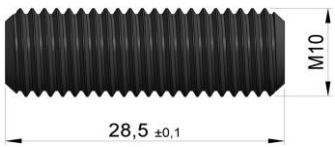			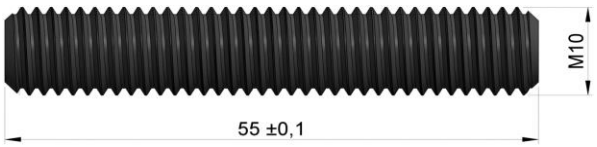		
Materyal / Ürün Ağırlığı	11SMn30	16,96 gr.	**Materyal / Ürün Ağırlığı**	11SMn30	33,20 gr.
Ürün Kodu / Ürün Açılımı	W101	M10x28.5 Saplama (Trevega Y.m)	**Ürün Kodu / Ürün Açılımı**	W102	M10x55 Saplama (Maraton)

MANKSAN AMORTİSÖR A.Ş PLASTİK BAŞLIK GRUBU

P01

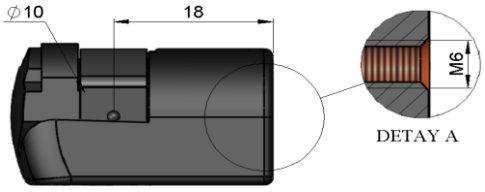

Materyal / Ürün Ağırlığı	Plastik	6,25 gr.
Ürün Kodu / Ürün Açılımı	P01	E:18 Ø10 M6 Düz Plastik Muylu

P02

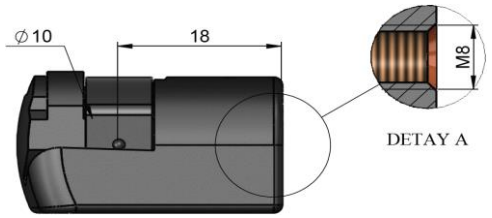

Materyal / Ürün Ağırlığı	Plastik	6,06 gr.
Ürün Kodu / Ürün Açılımı	P02	E:18 Ø10 M8 Düz Plastik Muylu

P03

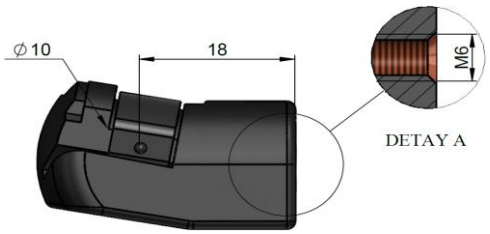

Materyal / Ürün Ağırlığı	Plastik	5,32 gr.
Ürün Kodu / Ürün Açılımı	P03	E:18 Ø10 M6 10° Açılı Plastik Muylu

P04

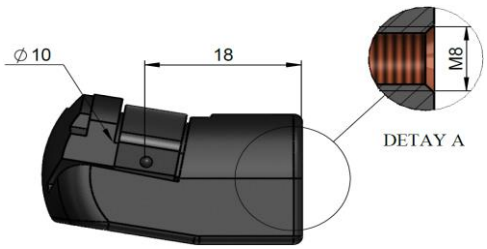

Materyal / Ürün Ağırlığı	Plastik	5,13 gr.
Ürün Kodu / Ürün Açılımı	P04	E:18 Ø10 M8 10° Açılı Plastik Muylu

P05

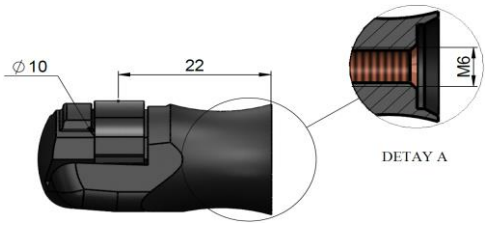

Materyal / Ürün Ağırlığı	Plastik	4,97 gr.
Ürün Kodu / Ürün Açılımı	P05	E:18 Ø10 M6 Oval Plastik Muylu

P06

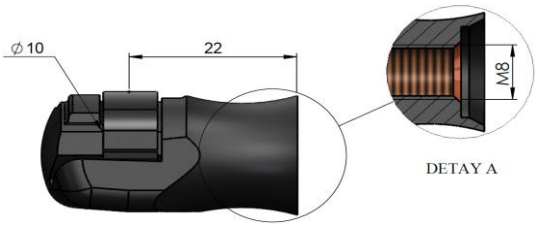

Materyal / Ürün Ağırlığı	Plastik	4,79 gr.
Ürün Kodu / Ürün Açılımı	P06	E:18 Ø 10 M8 Oval Plastik Muylu

P07			***P08***		
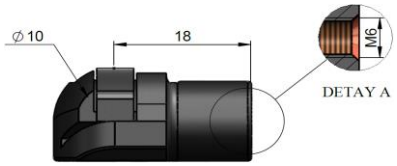			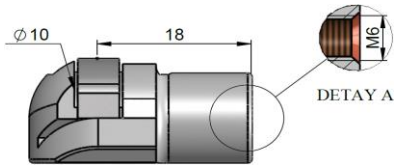		
Materyal / Ürün Ağırlığı	Plastik	2,67 gr.	**Materyal / Ürün Ağırlığı**	Plastik	2,67 gr.
Ürün Kodu / Ürün Açılımı	P07	E:18 Ø10 M6 Palio Plastik Muylu	**Ürün Kodu / Ürün Açılımı**	P08	E:18 Ø10 M6 Palio Gri Plastik Muylu
P09			***P10***		
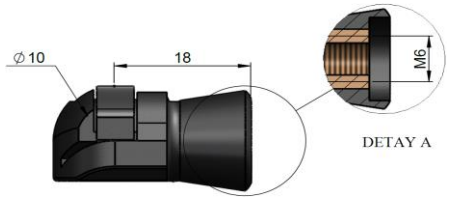			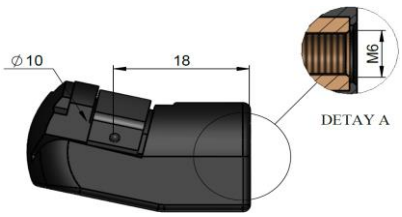		
Materyal / Ürün Ağırlığı	Plastik	2,67 gr.	**Materyal / Ürün Ağırlığı**	Plastik	5,32 gr.
Ürün Kodu / Ürün Açılımı	P09	E:18 Ø10 M6 Oval Palio Plastik Muylu	**Ürün Kodu / Ürün Açılımı**	P10	E:18 Ø10 M6 16° Acılı Plastik Muylu
P11			***P12***		
			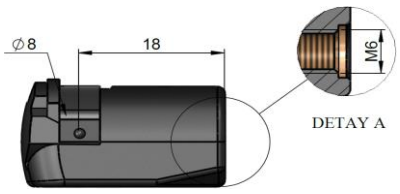		
Materyal / Ürün Ağırlığı	Plastik		**Materyal / Ürün Ağırlığı**	Plastik	3,72 gr.
Ürün Kodu / Ürün Açılımı	P11	E:18 Ø 10 M6 Acılı Oval Plastik	**Ürün Kodu / Ürün Açılımı**	P12	E:18 Ø8 M6 Düz Plastik Muylu

P13			***P14***		
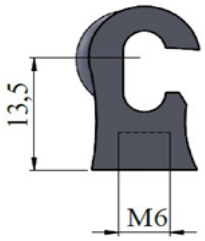					
Materyal / Ürün Ağırlığı	Plastik		**Materyal / Ürün Ağırlığı**	Plastik	
Ürün Kodu / Ürün Açılımı	P13	E:13.5 Ø5.5 Plastik Kanca Başlık	**Ürün Kodu / Ürün Açılımı**	P14	E:18 Ø10 M5 Palio Plastik Muylu
P15			***P16***		
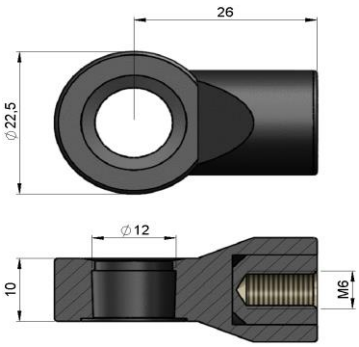			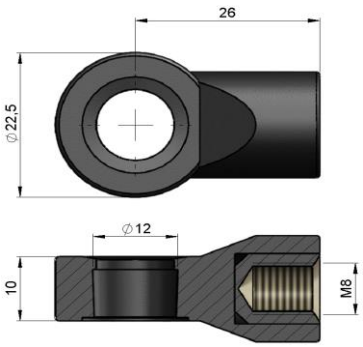		
Materyal / Ürün Ağırlığı	Plastik	5,83 gr.	**Materyal / Ürün Ağırlığı**	Plastik	5,62 gr.
Ürün Kodu / Ürün Açılımı	P15	E:26 Ø12 M6 Plastik Muylu	**Ürün Kodu / Ürün Açılımı**	P16	E:26 Ø12 M8 Plastik Muylu
P17			***P18***		
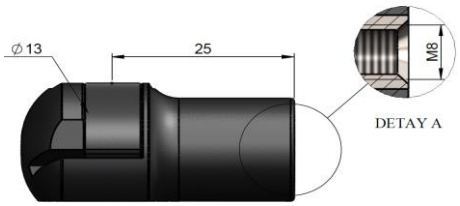			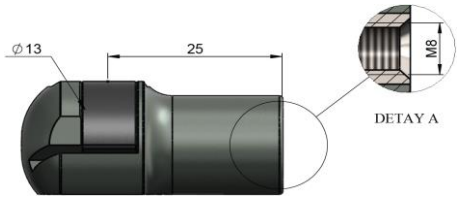		
Materyal / Ürün Ağırlığı	Plastik	14,66 gr.	**Materyal / Ürün Ağırlığı**	AG40A Zamak	44,36 gr.
Ürün Kodu / Ürün Açılımı	P17	E:25 Ø13 M8 Plastik Muylu	**Ürün Kodu / Ürün Açılımı**	P18	E:25 Ø13 M8 Zamak Muylu
P19					
Materyal / Ürün Ağırlığı	Plastik		**Materyal / Ürün Ağırlığı**		
Ürün Kodu / Ürün Açılımı	P19	E:18 Ø10 M6 16° Açılı Oval Plastik Muylu	**Ürün Kodu / Ürün Açılımı**		

MANKSAN AMORTİSÖR A.Ş BRAKET VE SAC BAŞLIK GRUBU

BRECZ2031T

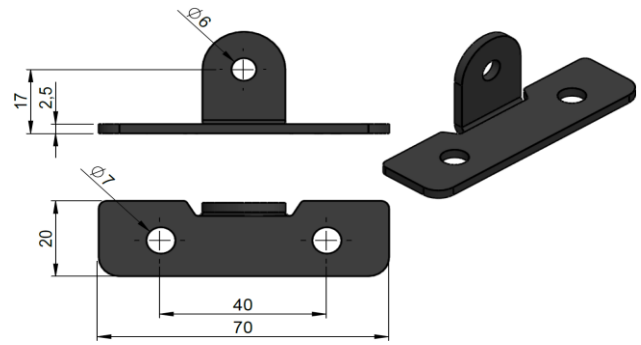

Materyal / Ürün Ağırlığı	ST37 - S235JRG2	32,71 gr.
Ürün Kodu / Ürün Açılımı	BRECZ2031T	CZ2031 Boru Tarafı Braket

SC01

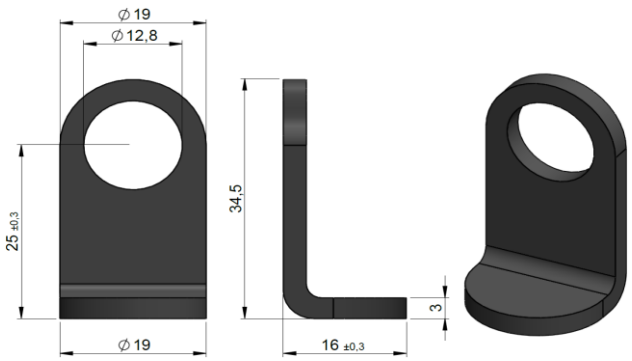

Materyal / Ürün Ağırlığı	ST37 - S235JRG2	15,91 gr.
Ürün Kodu / Ürün Açılımı	SC01	Maraton Sac Başlık

SC02

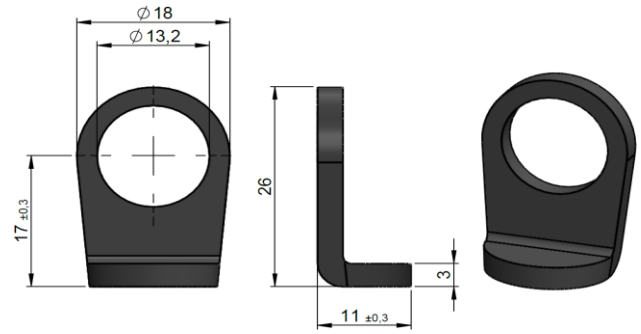

Materyal / Ürün Ağırlığı	ST37 - S235JRG2	8,60 gr.
Ürün Kodu / Ürün Açılımı	SC02	CZ2002 Boru Tarafı Sac Başlık

BRK001

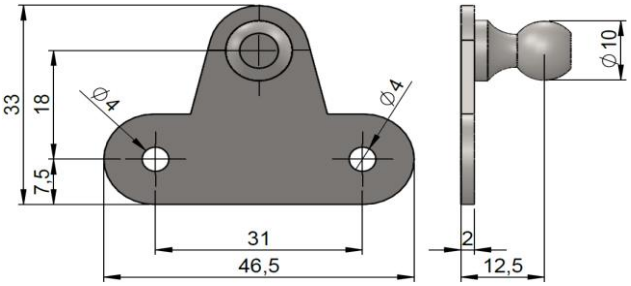

Materyal / Ürün Ağırlığı	ST37 - S235JRG2	20,21 gr.
Ürün Kodu / Ürün Açılımı	BRK001	Dolap Braketi Düz

BRK002

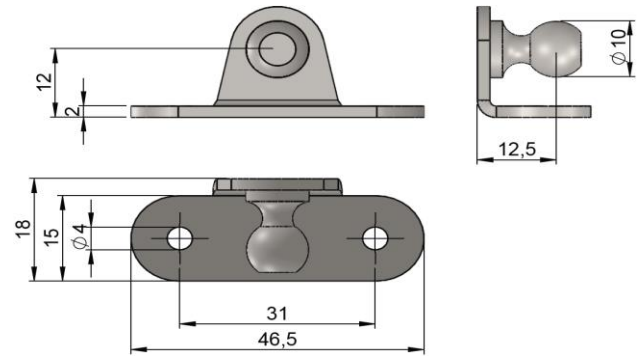

Materyal / Ürün Ağırlığı	ST37 - S235JRG2	20,53 gr.
Ürün Kodu / Ürün Açılımı	BRK002	Dolap Braketi Acılı

BRK005

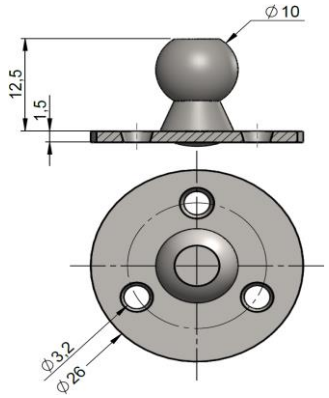

Materyal / Ürün Ağırlığı	ST37 - S235JRG2	11,25 gr.
Ürün Kodu / Ürün Açılımı	BRK005	Dolap Braketi Merkez Ortalı